PROFILI
DENSITÀ
28/32 Kg/m³

GRIFOPAC
packaging solutions

Profili Densità 28/32 Kg/m³

ITA

sistemi ecologici e riciclabili per l'imballaggio prodotti in polietilene espanso ottenuti per estrusione.

ENG

ecological and recycling system for packaging products in polyethylene obtained through extrusion.

GER

ökologische und recyclebare Systeme für die Verpackungsprodukte aus Polyethylen-Schaum, durch Fliesspressung erzeugt.

FRA

systèmes écologiques et riciclables pour l'emballage produits en polyéthylène expancé obtenus par extrusion.

ESP

sistemas ecológicos y recuperables por el embalaje producidos en polietileno expandido por extrusión.

GRIFOPAC packaging solutions

Profilo "U"

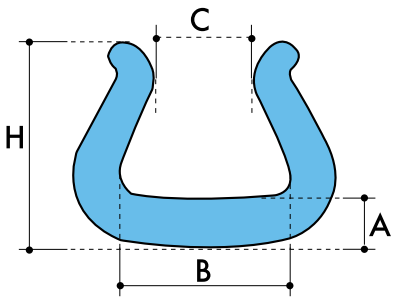

Lunghezza standard	mm	Colore	Azzurro	Densità	Kg/m³	Imballo	mm
Standard length Standardlänge Longuer standard Largo estándar	2000	Colour Couleur Farbe Color	Blue Blau Bleu Azul	Density Dichte Densité Densidad	28/32	Cartone Carton size Kartongröße Dimension du carton Dimensión cartón	2100 x 615 x 450

Codice	Descrizione	A	B	C	H	Cartone
077 PRU 0515 BN	Profilo "U" interno 5-15	8 mm ± 2	16 mm ± 3	5 mm ± 3	28 mm ± 3	600 m
077 PRU 1020 BDN	Profilo "U" interno 10-20	11 mm ± 2	20 mm ± 3	10 mm ± 3	35 mm ± 3	496 m
077 PRU 1525 BN	Profilo "U" interno 15-25	11 mm ± 2	24 mm ± 3	13 mm ± 3	37 mm ± 3	400 m
077 PRU 2035 BN	Profilo "U" interno 20-35	12 mm ± 2	35 mm ± 3	17 mm ± 4	48 mm ± 3	256 m
077 PRU 2035E17 GN	Profilo "U" 20-35 sp. 7 mm taglio 1700 mm	7 mm ± 2	28 mm ± 3	21 mm ± 4	28 mm ± 3	178 pcs
077 PRU 301517 GN	Profilo "U" 30-45 aletta 15 mm taglio 1700 mm	8 mm ± 2	40 mm ± 3	26 mm ± 4	33 mm ± 3	250 pcs
077 PRU 3040 BN	Profilo "U" interno 30-40 sp. 20 mm	20 mm ± 2	39 mm ± 3	23 mm ± 5	65 mm ± 3	140 m
077 PRU 3045 BN	Profilo "U" interno 30-45	13 mm ± 2	45 mm ± 3	25 mm ± 5	52 mm ± 3	200 m
077 PRU 3045 ROMBN	Profilo "U" interno 30-45 rosso	20 mm ± 2	45 mm ± 3	25 mm ± 5	52 mm ± 3	160 m
077 PRU 4060 BN	Profilo "U" interno 40-60 sp. 20mm	20 mm ± 2	59 mm ± 3	35 mm ± 5	63 mm ± 3	100 m
077 PRU 4565 BDN	Profilo "U" interno 45-65	14 mm ± 2	65 mm ± 3	35 mm ± 5	64 mm ± 3	144 m
077 PRU 6085 BN	Profilo "U" interno 60-85	14 mm ± 2	84 mm ± 3	42 mm ± 8	65 mm ± 3	100 m
077 PRU 80100 BN	Profilo "U" interno 80-100	20 mm ± 2	96 mm ± 3	60 mm ± 10	65 mm ± 4	80 m
077 PRU OMEGA BN	Profilo "U" Omega	11 mm ± 2	50 mm ± 5	-	65 mm ± 5	120 m
077 PRU 100120 BN	Profilo "U" interno 100-120	21 mm ± 2	105 mm ± 5	55 mm ± 5	76 mm ± 5	64 m
077 PRU 0812 BR	Profilo "U" interno 8-12	7 mm ± 2	13 mm ± 3	-	31 mm ± 3	550 m bobine

Profilo "U"

Applicazioni

Fields of application / Verwendungsbereiche / Utilisations / Aplicaciones

ITA Studiato per proteggere i bordi, si monta facilmente e si regge da solo. Ideale per ripiani, tops, tavoli, marmi, ecc.

ENG Particularly studied to protect edges, easily to fit and standing by itself. Ideal for tops, tables, shelves, etc.

GER Insbesondere für den Kantenschutz geplant, ist das Aufmontieren äußerst einfach und die Profile halten von selbst. Ideal für Ablagen, Tops, Tische, Marmorartikel, usw.

FRA Profil spécialement conçu pour la protection des bords, il peut facilement être employé pour les meubles de bureaux, etc.

ESP Estudiado para proteger los bordes, se montafácilmente y se sostiene solo, ideal para estantes, encimeros, tableros de mesas, mármoles, etc.

GRIFOPAC packaging solutions

Profili Eco

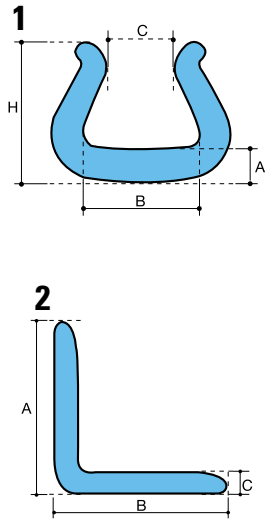

Lunghezza standard	mm	Colore	Azzurro	Densità	Kg/m³	Imballo	mm
Standard length Standardlänge Longuer standard Largo estándar	2000	Colour Couleur Farbe Color	Blue Blau Bleu Azul	Density Dichte Densité Densidad	28/32	Sacco Carton size Kartongröße Dimension du carton Dimensión cartón	2100 x 615 x 450

1 - Profilo "U" spessore basso

Codice	Descrizione	A	B	C	H	Cartone
077 PRU 1525 BNE	Profilo "U" 15-25	5 mm ± 1	25 mm ± 2	14 mm ± 3	33 mm ± 2	500 m
077 PRU 2035 BPN	Profilo "U" 20-35	7 mm ± 1	34 mm ± 2	20 mm ± 3	36 mm ± 2	330 m
077 PRU 2035 BNB	Profilo "U" 20-35 aletta 60 eco	7 mm +2 -0	35 mm +2 -0	10 mm ± 2	68 mm ± 2	208 m
077 PRU 2035 BRE	Profilo "U" 20-35 aletta 60 eco	7 mm +2 -0	35 mm +2 -0	-	68 mm ± 2	330 m bobina
077 PRU 3045 BNE	Profilo "U" 30-45	8 mm ± 1	44 mm ± 2	28 mm ± 3	45 mm ± 2	280 m

2 - Profilo "L" spessore basso

Codice	Descrizione	A	B	C	Cartone
077 PRL 6565 BNE	Profilo "L" 65x65 sp. 6 mm	65 mm ± 1	65 mm ± 1	6 mm ± 1	500 m

Profili Eco

Applicazioni

Fields of application / Verwendungsbereiche / Utilisations / Aplicaciones

ITA La gamma “eco” si caratterizza per gli spessori più bassi rispetto allo standard.

ENG The “eco” product range is characterized by a smaller thickness than the standard one.

GER Die “eco” Produktpallette ist gekennzeichnet durch kleiner Dicke als Standardprodukte.

FRA La gamme “eco“ se caractérise par les épaisseurs plus petites par rapport aux produits standards.

ESP La gama de productos “eco” se distingue de los productos estandar por los espesores más pequeños.

GRIFOPAC packaging solutions

Profilo "U" con aletta

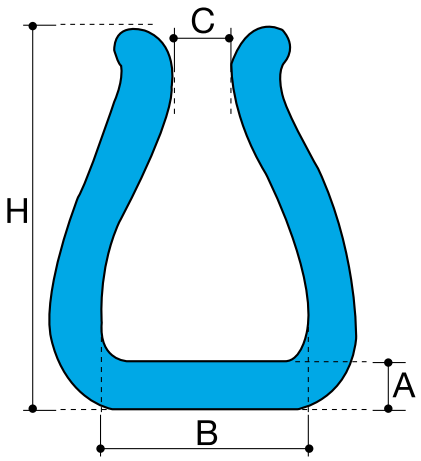

Lunghezza standard	mm	Colore	Azzurro	Densità	Kg/m³	Imballo	mm
Standard length Standardlänge Longuer standard Largo estándar	2000	Colour Couleur Farbe Color	Blue Blau Bleu Azul	Density Dichte Densité Densidad	28/32	Cartone Carton size Kartongröße Dimension du carton Dimensión cartón	2100 x 615 x 450

Codice	Descrizione	A	B	C	H	Cartone
077 PRU 2030 BN	Profilo "U" interno 20-30 sp. 30 aletta 85	28 mm ± 2	30 mm ± 3	15 mm ± 5	90 mm ± 5	84 m
077 PRU 3580 BN	Profilo "U" interno 20-35 aletta 80	15 mm ± 2	34 mm ± 3	15 mm ± 5	85 mm ± 5	152 m
077 PRU 304573 BL	Profilo "U" interno 30-45 aletta 80	13 mm ± 2	45 mm ± 3	20 mm ± 5	80 mm ± 5	132 m
077 PRU 304573 RO	Profilo "U" interno 30-45 aletta 80 rosso	13 mm ± 2	45 mm ± 3	20 mm ± 5	80 mm ± 5	132 m
077 PRU 72120 BN	Profilo "U" interno 72 aletta 120	18 mm ± 2	77 mm ± 5	30 mm ± 5	120 mm± 5	60 m
077 PRU 120120 BN	Profilo "U" interno 100-120 aletta 120	19 mm ± 2	117 mm ± 5	38 mm ± 5	120 mm± 5	44 m

Profilo "U" con aletta

Applicazioni

Fields of application / Verwendungsbereiche / Utilisations / Aplicaciones

ITA Studiato per proteggere i bordi, si monta facilmente e si regge da solo. Ideale per ripiani, tops, tavoli, marmi, infissi, porte, ecc.

ENG Particularly studied to protect edges, easily to fit and standing by itself. Ideal for tops, tables, shelves, etc.

GER Insbesondere für den Kantenschutz geplant, ist das Aufmontieren äußerst einfach und die Profile halten von selbst. Ideal für Ablagen, Tops, Tische, Marmorartikel, usw.

FRA Profil spécialement conçu pour la protection des bords, il peut facilement être employé pour les meubles de bureaux, etc.

ESP Estudiado para proteger los bordes, se montafácilmente y se sostiene solo, ideal para estantes, encimeros, tableros de mesas, mármoles, etc.

GRIFOPAC packaging solutions

Profilo "L"

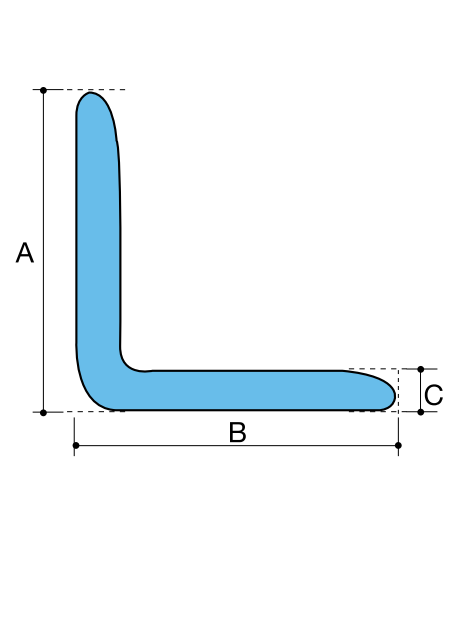

Lunghezza standard	mm	Colore	Azzurro	Densità	Kg/m³	Imballo	mm
Standard length Standardlänge Longuer standard Largo estándar	2000	Colour Couleur Farbe Color	Blue Blau Bleu Azul	Density Dichte Densité Densidad	28/32	Cartone Carton size Kartongröße Dimension du carton Dimensión cartón	2100 x 615 x 450

Codice	Descrizione	A	B	C	Cartone
077 PRL 5050 BN	Profilo "L"50x50 sp. 6 mm	50 mm ± 2	50 mm ± 2	6 mm ± 1	750 m
077 PRL 5050 MBN	Profilo "L" 50x50 sp. 10 mm	75 mm ± 3	75 mm ± 3	10 mm ± 1	520 m
077 PRL 7575 BN	Profilo "L" 75x75 sp. 10 mm	75 mm ± 3	75 mm ± 3	10 mm ± 2	304 m
077 PRL 1010200 AV	Profilo "L" 100x100 avana sp. 10 mm	100 mm± 5	100 mm± 5	10 mm ± 1	200 m
077 PRL 8080 BN	Profilo "L" 80x80 sp. 20 mm	80 mm ± 2	80 mm ± 2	20 mm ± 1	160 m
077 PRL 9090 BN	Profilo "L" 90x90 sp. 30 mm	90 mm ± 3	90 mm ± 3	30 mm ± 2	90 m

A richiesta sono disponibili con lotto minimo anche lunghezze differenti.

Profilo "L"

Applicazioni

Fields of application / Verwendungsbereiche / Utilisations / Aplicaciones

ITA Protettivo di orli e spigoli è ampiamente usato nel settore del mobile e può essere impiegato anche sagomato quando si richiede la protezione dei bordi e degli angoli contemporaneamente.

ENG To protect edges and borders is widely used in the furniture field, and it can be used also to protect corners along with edges.

GER Zum Schutz von Ecken und Kanten finden die Profile eine häufige Verwendung im Möbelbereich und können auch geformt verwendet werden, wenn Kanten und Ecken gleichzeitig geschützt werden sollen.

FRA Ce profil est utilisé pour la protection pour bords et angles, en particulier dans le secteur du mobilier et il peut même s'adapter pour protéger les angles et les bords en même temps.

ESP Protector de bordes y aristas se usa ampliamente en el sector del mueble y puede emplearse también moldurado cuando se requiere la protección de los bordes y de las aristas al mismo tiempo.

GRIFOPAC packaging solutions

Profilo "Sistem"

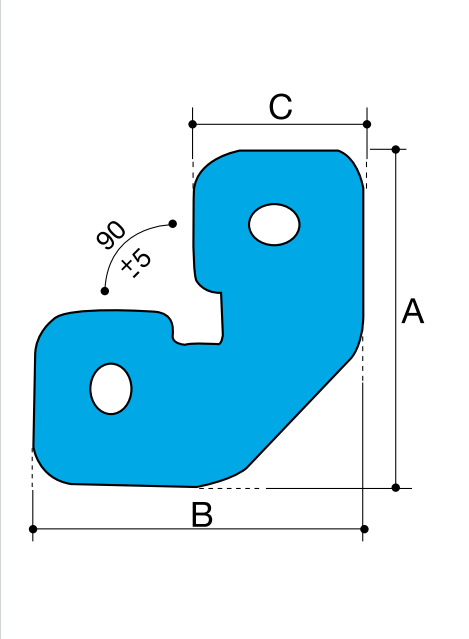

Lunghezza standard	mm	Colore	Azzurro	Densità	Kg/m³	Imballo	mm
Standard length Standardlänge Longuer standard Largo estándar	2000	Colour Couleur Farbe Color	Blue Blau Bleu Azul	Density Dichte Densité Densidad	28/32	Cartone Carton size Kartongröße Dimension du carton Dimensión cartón	2100 x 615 x 450

Codice	Descrizione	A	B	C	Cartone
077 PRS 5050 BN	Profilo "Sistem" 50x50 sp. 20 mm	52 mm ± 2	52 mm ± 2	20 mm ± 1	230 m
077 PRS 6565 BN	Profilo "Sistem" 65x65 sp. 30 mm	63 mm ± 2	63 mm ± 2	30 mm ± 1	160 m
077 PRS 8080 BN	Profilo "Sistem" 80x80 sp. 40 mm	80 mm ± 3	80 mm ± 3	40 mm ± 2	100 m
077 PRS 9595 BN	Profilo "Sistem" 95x95 sp. 50 mm	95 mm ± 3	95 mm ± 3	50 mm ± 2	68 m

Profilo "Sistem"

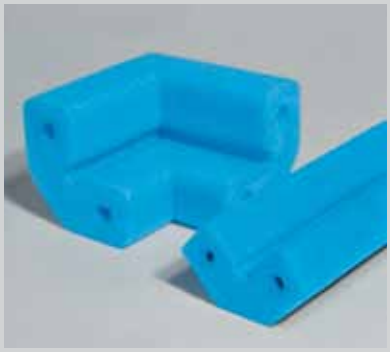

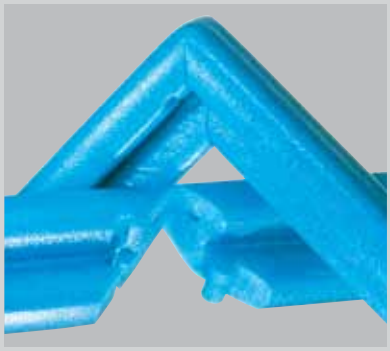
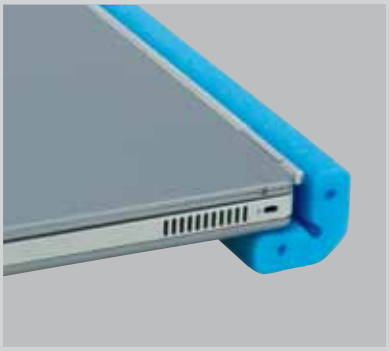

Applicazioni

Fields of application / Verwendungsbereiche / Utilisations / Aplicaciones

ITA La sua particolare forma geometrica è ottimale nell'assorbimento degli urti e delle vibrazioni. Trova la sua utilizzazione ideale nella protezione di mobili, elettrodomestici, apparecchiature elettriche ed elettroniche.

ENG Its particular geometric shape is very suitable to absorb crashes and vibrations. It is fit to protect furniture, electrical household appliances, electricel and electronic devices.

GER Seine besondere geometrische Form ist optimal zur Stoss- und Vibrationsdämpfung. Das Profil ist vor allem für den Schutz von Möbeln, Haushaltgeräten, elektrischen und elektronischen Geräten geeignet.

FRA Ce profil trouve son utilisation idéale dans la protection des meubles, l'électroménager, les appareils électriques et électroniques. Sa forme géométrique particulière est optimale pour l'absorption des chocs et des vibrations.

ESP Su especial forma geométrica es óptima en la absorción de los golpes y de las vibraciones. Encuentra su utilización ideal en la protección de muebles, electrodoméstico, equipos eléctricos y electrónicos.

GRIFOPAC packaging solutions

Profilo "Piatto"

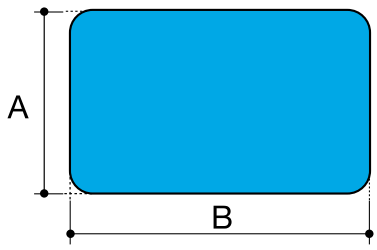

Lunghezza standard	mm	Colore	Azzurro	Densità	Kg/m³	Imballo	mm
Standard length Standardlänge Longuer standard Largo estándar	2000	Colour Couleur Farbe Color	Blue Blau Bleu Azul	Density Dichte Densité Densidad	28/32	Cartone Carton size Kartongröße Dimension du carton Dimensión cartón	2100 x 615 x 450

Codice	Descrizione	A	B	Cartone
077 PRP 1050 BN	Profilo "Piatto" 50 sp. 10 mm	10 mm ± 2	50 mm ± 2	860 m
077 PRP 2050 BN	Profilo "Piatto" 50 sp. 20 mm	20 mm ± 2	50 mm ± 2	480 m
077 PRP 6525 BN	Profilo "Piatto" 65 sp. 25 mm	25 mm ± 2	65 mm ± 2	308 m
077 PRP 2570 RN	Profilo "Piatto" 70 sp. 25 mm rosso	25 mm ± 2	70 mm ± 3	260 m
077 PRP 20100 BN	Profilo "Piatto" 100 sp. 20 mm	20 mm ± 2	100 mm± 10	250 m
077 PRP 10140 BN	Profilo "Piatto" 140 sp. 10 mm	10 mm ± 2	140 mm± 10	300 m
077 PRQ 5050 BN	Profilo "Quadro" 50x50	50 mm ± 3	50 mm ± 3	176 m
077 PRR 50100 BN	Profilo "Rettangolare" 50x100	50 mm ± 3	100 mm± 3	96 m

Profilo "Piatto"

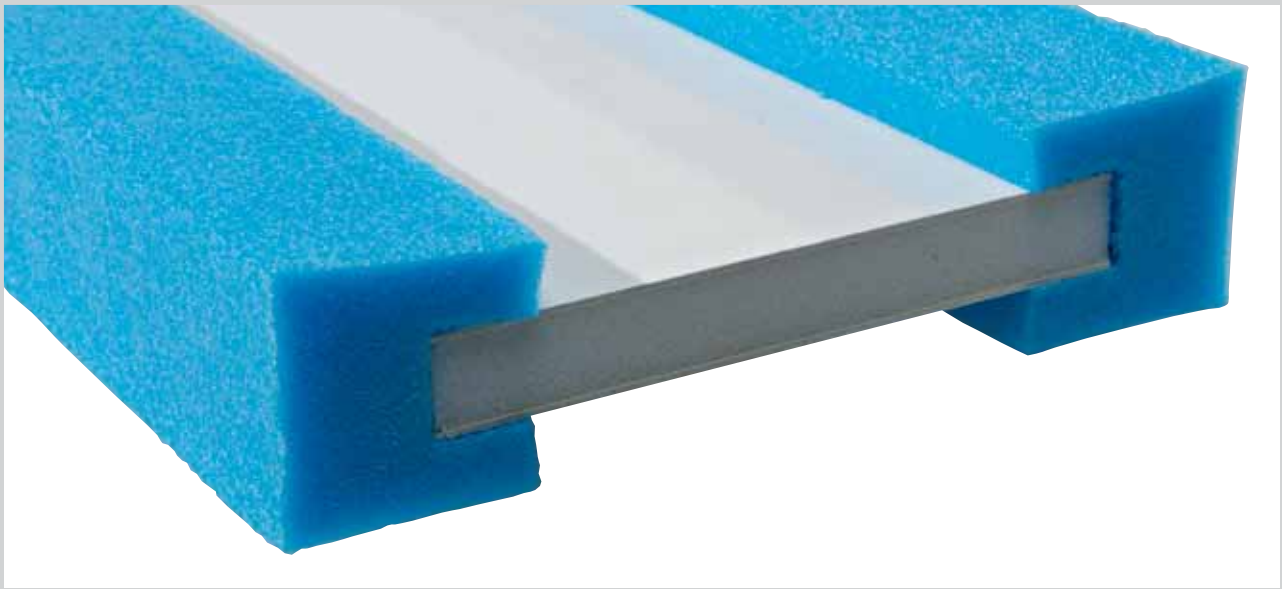

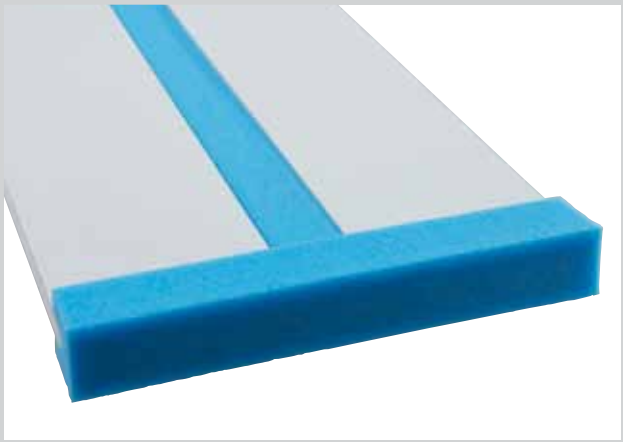

Applicazioni

Fields of application / Verwendungsbereiche / Utilisations / Aplicaciones

ITA I profili piatti sono utilizzati come distanziali e possono essere forniti con fresata. Dimensioni della fresata a richiesta.

ENG The flat profiles are used as spacers and can be milled. Milling dimension on demand.

GER Die Plattprofile sind als Distanzstück benutzt und können gefräst sein. Fräsensausmaß auf Anforderung.

FRA Les profils plats sont utilizés comme espaceurs et ils peuvent être fraisés. Dimension du fraisage sur demande.

ESP Los perfilen platos estan utilizados como separadores y pueden ser fresados. Dimensión del fresado por encargo.

GRIFOPAC packaging solutions

Cilindro "pieno"

Questi articoli vengono prodotti anche in densità 38/42 kg/m³.

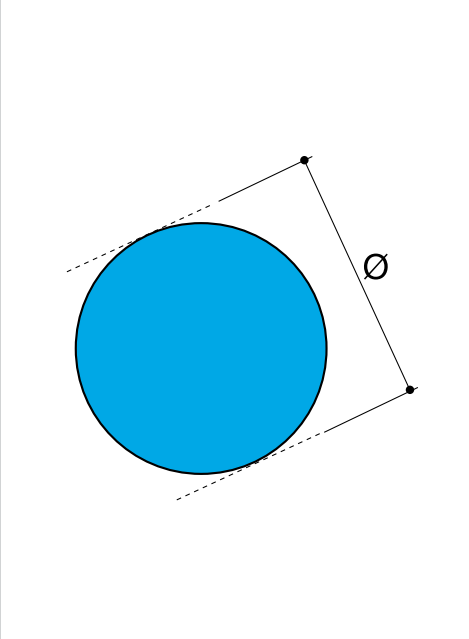

Lunghezza standard	mm	Colore	Azzurro	Densità	Kg/m³	Imballo	mm
Standard length Standardlänge Longuer standard Largo estándar	2000	Colour Couleur Farbe Color	Blue Blau Bleu Azul	Density Dichte Densité Densidad	28/32	Cartone Carton size Kartongröße Dimension du carton Dimensión cartón	2100 x 615 x 450

Codice	Descrizione	Ø	Cartone
077 TP 05000 BN	Cilindro pieno ø 50 mm	50 mm ± 3	200 m
077 TP 07500 BN	Cilindro pieno ø 70 mm	70 mm ± 3	96 m
077 TP 10000 BN	Cilindro pieno ø 100 mm	100 mm± 3	56 m
077 TP 13000 BN	Cilindro pieno ø 130 mm	130 mm± 4	32 m
077 TP 15000 BN	Cilindro pieno ø 150 mm	150 mm± 4	24 m

Cilindro "pieno"

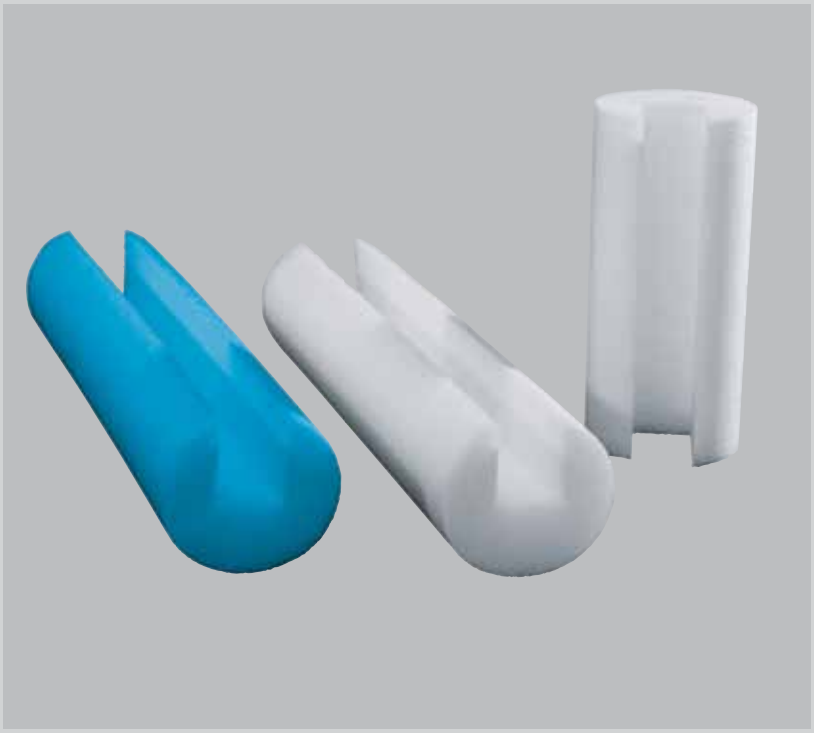

Applicazioni

Fields of application / Verwendungsbereiche / Utilisations / Aplicaciones

ITA Studiato per proteggere i bordi, si monta facilmente e si regge da solo.
Ideale per ripiani, tops, tavoli, marmi, ecc.

ENG Particularly studied to protect edges, easily to fit and standing by itself.
Ideal for tops, tables, shelves, etc.

GER Insbesondere für den Kantenschutz geplant, ist das Aufmontieren äußerst einfach und die Profile halten von selbst. Ideal für Ablagen, Tops, Tische, Marmorartikel, usw.

FRA Profil spécialement conçu pour la protection des bords, il peut facilement être employé pour les meubles de bureaux, etc.

ESP Estudiado para proteger los bordes, se monta fácilmente y se sostiene solo, ideal para estantes, encimeros, tableros de mesas, mármoles, etc.

GRIFOPAC packaging solutions

Profilo "Vetro"

Questi articoli vengono prodotti in densità 38/42 kg/m³ e possono essere forniti anche in bobine.

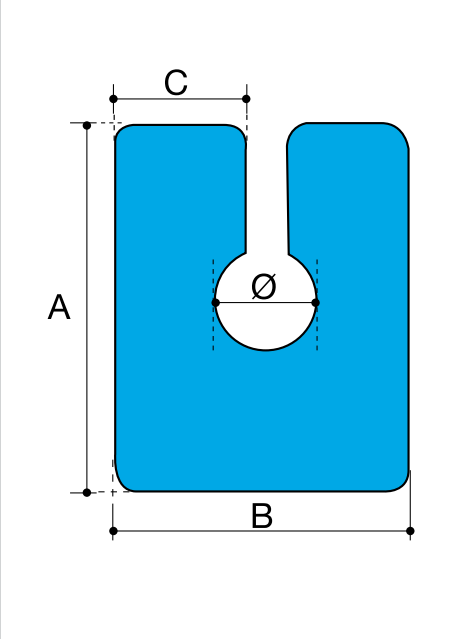

Lunghezza standard	mm	Colore	Azzurro	Densità	Kg/m³	Imballo	mm
Standard length Standardlänge Longuer standard Largo estándar	2000	Colour Couleur Farbe Color	Blue Blau Bleu Azul	Density Dichte Densité Densidad	38/42	Cartone Carton size Kartongröße Dimension du carton Dimensión cartón	2100 x 615 x 450

Codice	Descrizione	A	B	C	Ø	Cartone
077 PRV RIDOTTO X	Profilo "Vetro" Ridotto	34 mm ± 2	20 mm ± 2	9 mm ± 1	5 mm ± 1	700 m
077 PRV 2535 MBN	Profilo "Vetro" 25x35 foro grande	34 mm ± 2	25 mm ± 2	12 mm ± 1	14 mm ± 2	440 m
077 PRV 2535 B	Profilo "Vetro" 25x35	34 mm ± 2	25 mm ± 2	12 mm ± 1	6 mm ± 1	520 m
077 PRV 2535 BNR	Profilo "Vetro" 25x35 con rinforzo	34 mm ± 2	25 mm ± 2	12 mm ± 1	6 mm ± 1	520 m
077 PRV 2535 R40	Profilo "Vetro" 25x35	34 mm ± 2	25 mm ± 2	12 mm ± 1	6 mm ± 1	800 m bobina
077 PRV 2535 R40NR	Profilo "Vetro" 25x35 con rinforzo	34 mm ± 2	25 mm ± 2	12 mm ± 1	6 mm ± 1	460 m bobina
077 PRV 2535 R40N	Profilo "Vetro" 25x35	34 mm ± 2	25 mm ± 2	12 mm ± 1	6 mm ± 1	440 m bobina
077 PRV 2535 R63	Profilo "Vetro" 25x35 Den. 63 Kg/m³	33 mm ± 2	26 mm ± 2	10 mm ± 1	6 mm ± 1	460 m bobina
077 PRV 3045 BN	Profilo "Vetro" 30x45	45 mm ± 2	30 mm ± 2	14 mm ± 1	10 mm ± 2	360 m
077 PRV 3045 BR	Profilo "Vetro" 30x45	45 mm ± 2	30 mm ± 2	14 mm ± 1	10 mm ± 2	600 m bobina
077 PRV 3060 BN	Profilo "Vetro" 30x60	58 mm ± 2	34 mm ± 2	16 mm ± 1	18 mm ± 2	240 m
077 PRF 4330 BN	Profilo "Frigo" 43x30 bianco	42 mm ± 2	30 mm ± 2	-	-	500 m
077 PRV 5060 BBN	Profilo "Vetro" 50x60 bianco	62 mm ± 2	43 mm ± 2	17 mm ± 2	8 mm ± 2	162 m

Profilo “Vetro”

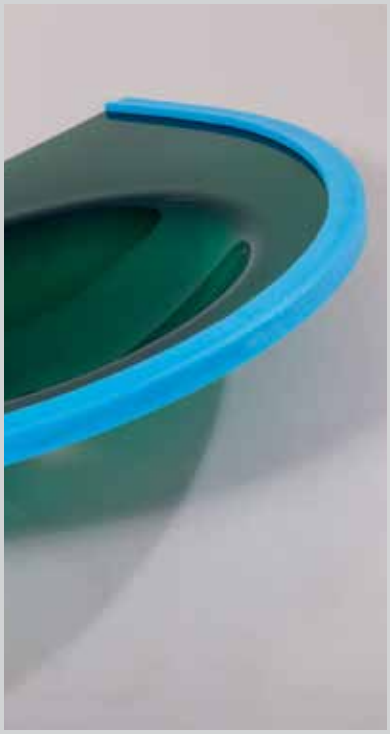

Applicazioni

Fields of application / Verwendungsbereiche / Utilisations / Aplicaciones

ITA È una protezione ideale per vetri, specchi, cristalli e vetri per auto.

ENG It is an ideal protection for glasses, mirrors, crystals and car’s windows.

GER Ein idealer Schutz für Glasteile, Spiegel, Kristallglaselemente und Autoscheiben.

FRA Ce profil est une protection idéale pour les vitres, miroirs, cristaux et parebrise de voitures.

ESP Es una protección ideal para vidrios, espejos, cristales y vidrios de autos.

A richiesta

On request /Auf Anfrage / Sous demande / A pedido

ITA Disponibile in bobine.

ENG Available in rolls.

GER In Rollen verfügbar.

FRA Disponible en touret.

ESP Disponible en bobinas.

GRIFOPAC packaging solutions

Tubolare

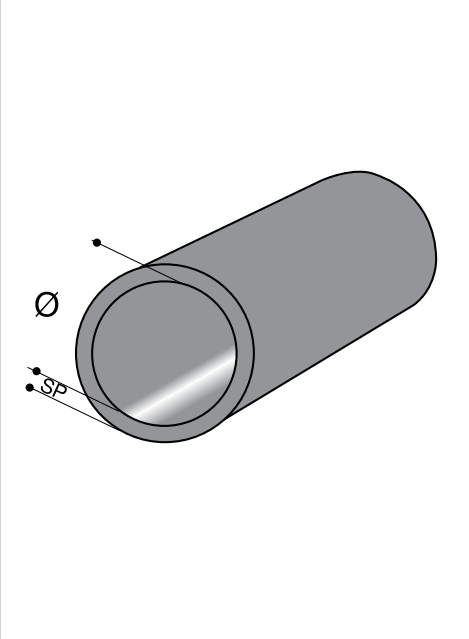

Lunghezza standard	mm	Colore	Grigio	Densità	Kg/m³	Imballo	mm
Standard length Standardlänge Longuer standard Largo estándar	2000	Colour Couleur Farbe Color	Grey Grau Gris Gris	Density Dichte Densité Densidad	28/32	Cartone Carton size Kartongröße Dimension du carton Dimensión cartón	2100 x 600 x 450

Codice	Descrizione	Ø int.		Sp	Cartone
01106010N	Tubo nudo 6x10	min. 11 mm	max. 12 mm	6 mm ± 1	864 m
01106012N	Tubo nudo 6x12	min. 13 mm	max. 14 mm	6 mm ± 1	730 m
01106014N	Tubo nudo 6x14	min. 15 mm	max. 16 mm	6 mm ± 1	660 m
01106016N	Tubo nudo 6x16	min. 17 mm	max. 18 mm	6 mm ± 1	570 m
01106018N	Tubo nudo 6x18	min. 19 mm	max. 20 mm	6 mm ± 1	480 m
01106020N	Tubo nudo 6x20	min. 21,5 mm	max. 23 mm	6 mm ± 1	450 m
01106022N	Tubo nudo 6x22	min. 23,5 mm	max. 25 mm	6 mm ± 1	390 m
01106025N	Tubo nudo 6x25	min. 26 mm	max. 27 mm	6 mm ± 1	320 m
01106027N	Tubo nudo 6x27	min. 29 mm	max. 31 mm	6 mm ± 1	280 m
01106034N	Tubo nudo 6x34	min. 35,5 mm	max. 37 mm	6 mm ± 1	220 m
01106042N	Tubo nudo 6x42	min. 45 mm	max. 47 mm	6 mm ± 1	180 m

Tubolare

Codice	Descrizione	Ø int.		Sp	Cartone
01110010N	Tubo nudo 10x10	min. 11 mm	max. 12 mm	10 mm ± 1	520 m
01110012N	Tubo nudo 10x12	min. 13 mm	max. 14 mm	10 mm ± 1	460 m
01110014N	Tubo nudo 10x14	min. 15 mm	max. 16 mm	10 mm ± 1	430 m
01110016N	Tubo nudo 10x16	min. 17 mm	max. 18 mm	10 mm ± 1	380 m
01110018N	Tubo nudo 10x18	min. 19 mm	max. 20 mm	10 mm ± 1	340 m
01110022N	Tubo nudo 10x22	min. 23,5 mm	max. 25 mm	10 mm ± 1	260 m
01110027N	Tubo nudo 10x27	min. 29 mm	max. 31 mm	10 mm ± 1	220 m
01110034N	Tubo nudo 10x34	min. 36 mm	max. 37,5 mm	10 mm ± 1	170 m
01110042N	Tubo nudo 10x42	min. 45 mm	max. 47 mm	10 mm ± 1	126 m
01110048N	Tubo nudo 10x48	min. 51 mm	max. 53 mm	10 mm ± 1	112 m
01110054N	Tubo nudo 10x54	min. 55,5 mm	max. 57,5 mm	10 mm ± 1	90 m
01110060N	Tubo nudo 10x60	min. 63 mm	max. 65 mm	10 mm ± 1	80 m
01110065N	Tubo nudo 10x65	min. 67 mm	min. 69 mm	10 mm ± 1	70 m
01110070N	Tubo nudo 10x70	min. 72 mm	max. 74 mm	10 mm ± 1	60 m
01110076N	Tubo nudo 10x76	min. 78 mm	max. 80 mm	10 mm ± 1	56 m
01110088N	Tubo nudo 10x88	min. 92 mm	max. 95 mm	10 mm ± 1	40 m

ANGOLARI

GRIFOPAC
packaging solutions

angolari ecologici e riciclabili per l'imballaggio. ITA

ecological and recyclable corners for packaging. ENG

ökologische und recyclebare Kantenschützen für die Verpackung. GER

coins écologiques et riciclables pour l'emballage. FRA

esquineras ecológicas y reciclables para el embalage. ESP

Angolari

Angolare "3 vie"

Questi articoli vengono prodotti anche in densità 38/42 kg/m³.

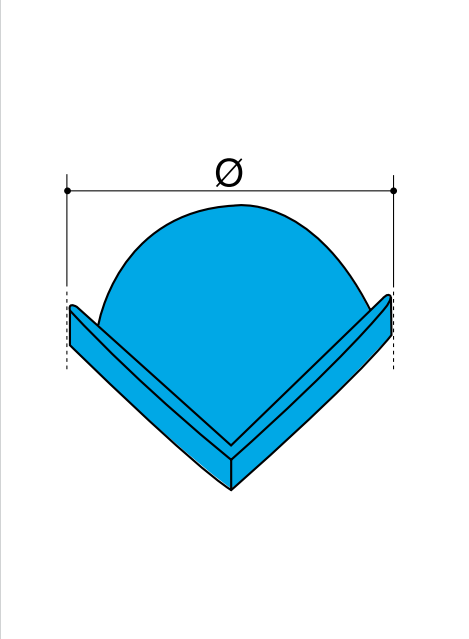

Colore	Azzurro	Densità	Kg/m³	Imballo	mm
Colour Couleur Farbe Color	Blue Blau Bleu Azul	Density Dichte Densité Densidad	28/32	Cartone Carton size Kartongröße Dimension du carton Dimensión cartón	1100 x 615 x 450

Codice	Descrizione	Ø		Sp		Cartone
077 AN 05010 BN	Angolare ø 50 sp. 10 mm	50 mm	±3	10 mm	±0,5	6600 pz
077 AN 07008 BN	Angolare ø 70 sp. 8 mm	70 mm	±3	8 mm	±0,5	3975 pz
077 AN 07010 BN	Angolare ø 70 sp. 10 mm	70 mm	±3	10 mm	±0,5	3180 pz
077 AN 07012 BN	Angolare ø 70 sp. 12 mm	70 mm	±3	12 mm	±0,5	2544 pz
077 AN 07020 BN	Angolare ø 70 sp. 20 mm	70 mm	±3	20 mm	±0,5	1590 pz
077 AN 10008 BN	Angolare ø 100 sp. 8 mm	100 mm	±3	8 mm	±0,5	2100 pz
077 AN 10010 BN	Angolare ø 100 sp. 10 mm	100 mm	±3	10 mm	±0,5	1680 pz
077 AN 10012 BN	Angolare ø 100 sp. 12 mm	100 mm	±3	12 mm	±0,5	1344 pz
077 AN 10020 BN	Angolare ø 100 sp. 20 mm	100 mm	±3	20 mm	±0,5	840 pz
077 AN 10025 BN	Angolare ø 100 sp. 25 mm	100 mm	±3	25 mm	±0,5	700 pz
077 AN 10030 BN	Angolare ø 100 sp. 30 mm blocco unico	100 mm	±3	30 mm	±0,5	560 pz
077 AN 13010 BN	Angolare ø 130 sp. 10 mm	130 mm	±4	10 mm	±0,5	960 pz
077 AN 13040 BN	Angolare ø 130 sp. 10 staccato ogni 4 pz	130 mm	±4	10 mm	±0,5	960 pz
077 AN 13012 BN	Angolare ø 130 sp. 12 mm	130 mm	±4	12 mm	±0,5	768 pz
077 AN 13020 BN	Angolare ø 130 sp. 20 mm	130 mm	±4	20 mm	±0,5	480 pz
077 AN 13030 BN	Angolare ø 130 sp. 30 mm	130 mm	±4	30 mm	±0,5	320 pz
077 AN 15010 BN	Angolare ø 150 sp. 10 mm	150 mm	±4	10 mm	±0,5	660 pz
077 AN 15020 BN	Angolare ø 150 sp. 20 mm	150 mm	±4	20 mm	±0,5	330 pz

Angolare “3 vie”

Applicazioni

Fields of application / Verwendungsbereiche / Utilisations / Aplicaciones

ITA A protezione di tutti i tipi di angoli, sono ampiamente usati nel settore del mobile, dell’elettronica, degli elettrodomestici, dell’oggettistica e dell’arredo bagno.

ENG To protect all kinds of edges, are widely used in the furniture, electronics, domestic appliances, objectistic and bathroom furniture fields.

GER Als Schutz aller Art von Ecken werden die Profile zahlreich in der Möbelbranche, im Elektronikbereich, bei Haushaltgeräten, bei Zier und Schmuckgegenständen sowie für Badzimmereinrichtungen verwendet.

FRA Protection de tous les types de coins qui sont largement utilisés dans le secteur du mobilier, pour les appareils électroniques et électroménagers, objets et dans l’ameublement des salles de bain.

ESP Como protección de todo tipo de esquinas, se usan ampliamente en el sector del mueble, de la electrónica, de los electrodomésticos, de los accesorios y de la decoración del baño.

GRIFOPAC packaging solutions

Angolare "2 vie"

Questi articoli vengono prodotti anche in densità 38/42 kg/m³.

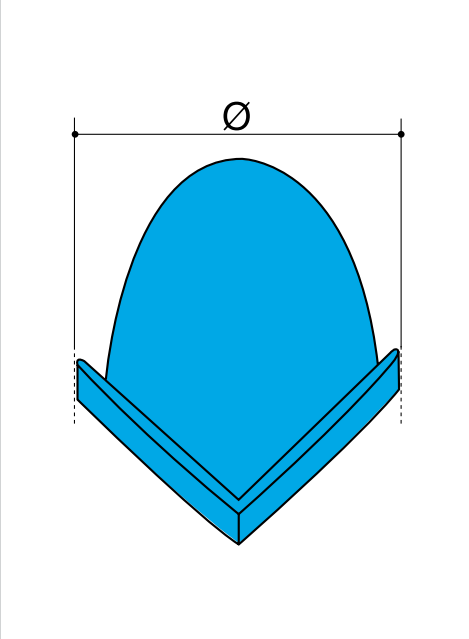

Colore	Azzurro	Densità	Kg/m³	Imballo	mm
Colour Couleur Farbe Color	Blue Blau Bleu Azul	Density Dichte Densité Densidad	28/32	Cartone Carton size Kartongröße Dimension du carton Dimensión cartón	1100 x 615 x 450

Codice	Descrizione	Ø	Sp	Cartone
077 AD 10008 BN	Angolare 2 vie ø 100 sp. 8	100 mm ±3	8 mm ±0,5	1988 pz
077 AD 10010 BN	Angolare 2 vie ø 100 sp. 10	100 mm ±3	10 mm ±0,5	1680 pz
077 AD 10012 BN	Angolare 2 vie ø 100 sp. 12	100 mm ±3	12 mm ±0,5	1344 pz
077 AD 10014 BN	Angolare 2 vie ø 100 sp. 14	100 mm ±3	14 mm ±0,5	1120 pz
077 AD 10018 BN	Angolare 2 vie ø 100 sp. 18	100 mm ±3	18 mm ±0,5	896 pz
077 AD 13010 BN	Angolare 2 vie ø 130 sp. 10	130 mm ±4	10 mm ±0,5	880 pz
077 AD 13012 BN	Angolare 2 vie ø 130 sp. 12	130 mm ±4	12 mm ±0,5	768 pz
077 AD 13014 BN	Angolare 2 vie ø 130 sp. 14	130 mm ±4	14 mm ±0,5	640 pz

Angolare “2 vie”

Applicazioni

Fields of application / Verwendungsbereiche / Utilisations / Aplicaciones

ITA A protezione di tutti i tipi di angoli, sono ampiamente usati nel settore del mobile, dell’elettronica, degli elettrodomestici, dell’oggettistica e dell’arredo bagno.

ENG To protect all kinds of edges, are widely used in the furniture, electronics, domestic appliances, objectistic and bathroom furniture fields.

GER Als Schutz aller Art von Ecken werden die Profile zahlreich in der Möbelbranche, im Elektronikbereich, bei Haushaltgeräten, bei Zier und Schmuckgegenständen sowie für Badzimmereinrichtungen verwendet.

FRA Protection de tous les types de coins qui sont largement utilisés dans le secteur du mobilier, pour les appareils électroniques et électroménagers, objets et dans l’ameublement des salles de bain.

ESP Como protección de todo tipo de esquinas, se usan ampliamente en el sector del mueble, de la electrónica, de los electrodomésticos, de los accesorios y de la decoración del baño.

GRIFOPAC packaging solutions

Angolari "4 vie" saldato

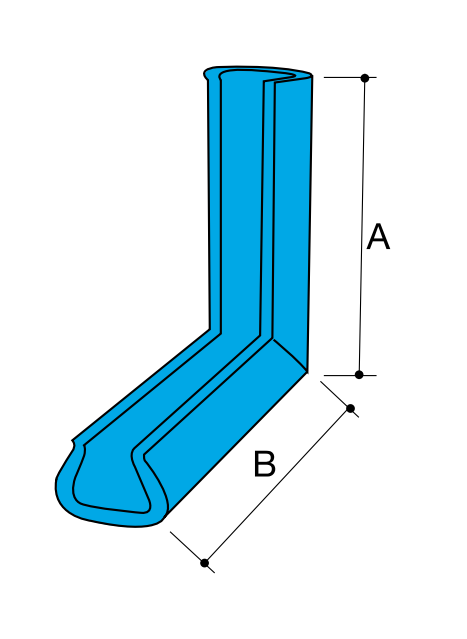

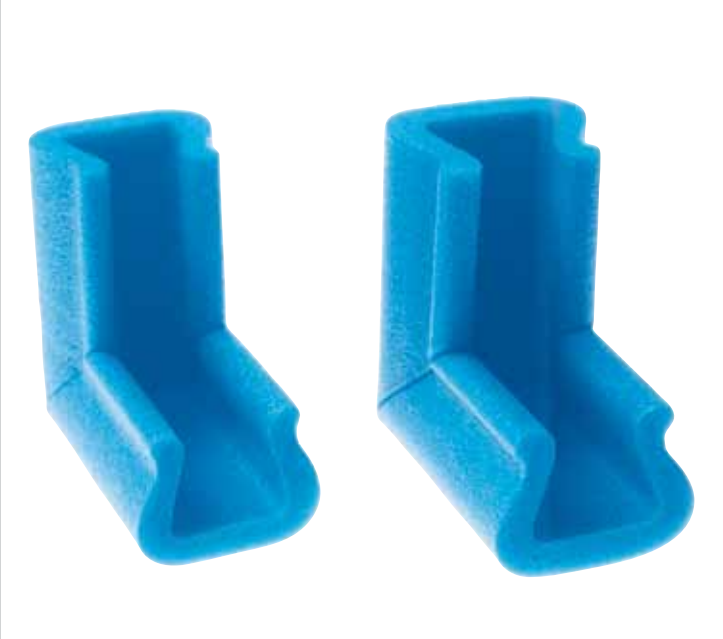

Colore	Azzurro	Densità	Kg/m³	Imballo	Volume
Colour Couleur Farbe Color	Blue Blau Bleu Azul	Density Dichte Densité Densidad	28/32	Sacco Bag Sac Sack Bolsa	0,7m3

Codice		Descrizione	A		B		Sacco
077 AV 0808	1525 BN	Angolo 08x08 profilo "U" 15 - 25	80 mm	±3	80 mm	±3	1400 pz
077 AU 1010	0515	Angolo 10x10 profilo "U" 05 - 15	100 mm	±3	100 mm	±3	2000 pz
077 AU 1010	1020 D	Angolo 10x10 profilo "U" 10 - 20	100 mm	±3	100 mm	±3	1540 pz
077 AU 1010	1525 B	Angolo 10x10 profilo "U" 15 - 25	100 mm	±3	100 mm	±3	1400 pz
077 AU 1010	2035	Angolo 10x10 profilo "U" 20 - 35	100 mm	±3	100 mm	±3	1000 pz
077 AU 1010	3580	Angolo 10x10 profilo "U" 20 - 35 Al. 80	100 mm	±3	100 mm	±3	520 pz
077 AU 1010	3040	Angolo 10x10 profilo "U" 30 - 40 sp. 20	100 mm	±3	100 mm	±3	680 pz
077 AU 1010	3045	Angolo 10x10 profilo "U" 30 - 45	100 mm	±3	100 mm	±3	850 pz
077 AU 1010	4565 D	Angolo 10x10 profilo "U" 45 - 65	100 mm	±3	100 mm	±3	564 pz
077 AU 1010	4060	Angolo 10x10 profilo "U" 40 - 60 sp.20	100 mm	±3	100 mm	±3	480 pz
077 AU 1010	6085	Angolo 10x10 profilo "U" 60 - 85	100 mm	±3	100 mm	±3	400 pz
077 AU 1010	80100	Angolo 10x10 profilo "U" 80 - 100	100 mm	±3	100 mm	±3	400 pz
077 AU 2020	72120	Angolo 20x20 profilo "U" 72 - 120	200 mm	±3	200 mm	±3	144 pz
077 AV 1010	2535	Angolo 10x10 profilo "V" 25 - 35	100 mm	±3	100 mm	±3	1800 pz
077 AV 1515	2535	Angolo 15x15 profilo "V" 25 - 35	150 mm	±3	150 mm	±3	1200 pz

A richiesta disponibili con misure angoli differenti (Es. 15x15 - 20x20...) ed anche da profilo vetro.

Angolari “4 vie” saldato

Applicazioni

Fields of application / Verwendungsbereiche / Utilisations / Aplicaciones

ITA Viene utilizzato nella protezione degli spigoli.

ENG It is suitable to protect edges.

GER Als Kantenschutz verwendet

FRA Ce profil est utilisé pour la protection des coins.

ESP Se utiliza en la protección de aristas.

PROFILI
ALTA DENSITÀ
38/42 Kg/m³

GRIFOPAC
packaging solutions

Profili
Alta densità
38/42 Kg/m³

ITA

sistemi ecologici e riciclabili
per l'imballaggio
prodotti in polietilene espanso
ottenuti per estrusione.

ENG

ecological and recycling system
for packaging
products in polyethylene obtained
through extrusion.

GER

ökologische und recyclebare Systeme für die Verpackungsprodukte aus Polyethylen-Schaum, durch Fliesspressung erzeugt.

FRA

systèmes écologiques
et riciclables pour l'emballage
produits en polyéthylène expancé
obtenus par extrusion.

ESP

sistemas ecológicos y recuperables
por el embalaje producidos en polietileno expandido por extrusión.

GRIFOPAC packaging solutions

Profilo "U"

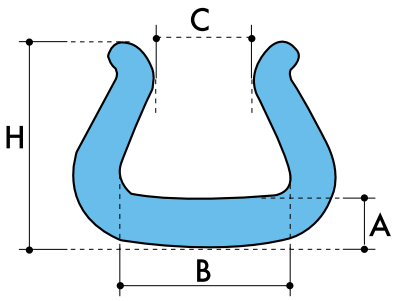

Lunghezza standard	mm	Colore	Viola	Densità	Kg/m³	Imballo	mm
Standard length Standardlänge Longuer standard Largo estándar	2000	Colour Couleur Farbe Color	Violet	Density Dichte Densité Densidad	38/42	Cartone Carton size Kartongröße Dimension du carton Dimensión cartón	2100 x 615 x 450

Codice	Descrizione	A	B	C	Cartone
077 PRU 1020 BNX	Profilo "U" interno 10-20	9 mm ± 3	20 mm ± 2	10 mm ± 2	450 m
077 PRU 1525 BNX	Profilo "U" interno 15-25	10 mm ± 3	25 mm ± 2	15 mm ± 3	350 m
077 PRU 2035 BNX	Profilo "U" interno 20-35	12 mm ± 2	35 mm ± 2	20 mm ± 4	250 m
077 PRU 3045 BNX	Profilo "U" interno 30-45	14 mm ± 2	45 mm ± 2	30 mm ± 5	200 m
077 PRU 3555 BNX	Profilo "U" interno 35-55	14 mm ± 2	55 mm ± 3	35 mm ± 5	140 m
077 PRU 3555 DBNX	Profilo "U" interno 35-55 con dente	14 mm ± 2	55 mm ± 3	35 mm ± 5	140 m
077 PRU 4565 BNX	Profilo "U" interno 45-65	15 mm ± 2	64 mm ± 3	43 mm ± 5	140 m
077 PRU 5075 BNX	Profilo "U" interno 50-75	16 mm ± 3	75 mm ± 2	50 mm ± 8	120 m
077 PRU 6085 BNX	Profilo "U" interno 60-85	16 mm ± 3	85 mm ± 2	60 mm ± 8	100 m
077 PRU 80100 BNX	Profilo "U" interno 80-100	18 mm ± 3	100 mm ± 3	80 mm ± 9	80 m

Profilo "U"

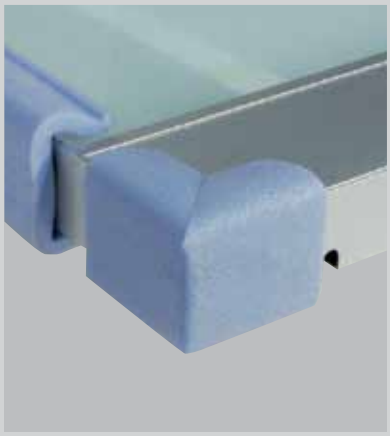

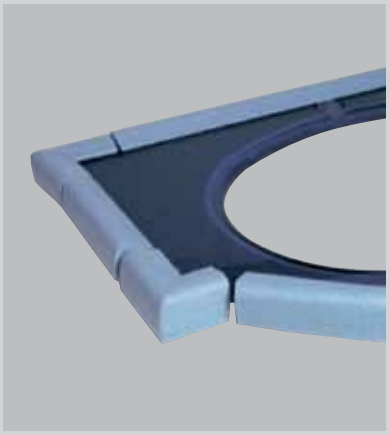

Applicazioni

Fields of application / Verwendungsbereiche / Utilisations / Aplicaciones

ITA Studiato per proteggere i bordi, si monta facilmente e si regge da solo. Ideale per ripiani, tops, tavoli, marmi, ecc.

ENG Particularly studied to protect edges, easily to fit and standing by itself. Ideal for tops, tables, shelves, ecc.

GER Insbesondere für den Kantenschutz geplant, ist das Aufmontieren äußerst einfach und die Profile halten von selbst. Ideal für Ablagen, Tops, Tische, Marmorartikel, usw.

FRA Profil spécialement conçu pour la protection des bords, il peut facilement être employé pour les meubles de bureaux.

ESP Estudiado para proteger los bordes, se montafácilmente y se sostiene solo, ideal para estantes, encimeros, tableros de mesas, mármoles, etc.

GRIFOPAC packaging solutions

Profilo "L"

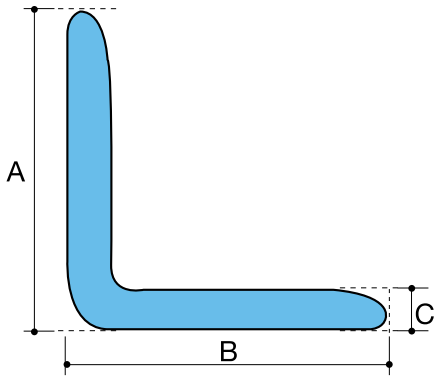

Lunghezza standard	mm	Colore	Viola	Densità	Kg/m³	Imballo	mm
Standard length Standardlänge Longuer standard Largo estándar	2000	Colour Couleur Farbe Color	Violet	Density Dichte Densité Densidad	38/42	Cartone Carton size Kartongröße Dimension du carton Dimensión cartón	2100 x 615 x 450

Codice	Descrizione	A	B	C	Cartone
077 PRL 5050 BNX	Profilo "L" 50x50 mm sp. 6 mm	50 mm ± 2	50 mm ± 2	6 mm ± 1	550 m
077 PRL 7575 BNX	Profilo "L" 75x75 mm sp. 10 mm	75 mm ± 3	75 mm ± 3	10 mm ± 2	300 m

Profilo "L"

Applicazioni

Fields of application / Verwendungsbereiche / Utilisations / Aplicaciones

ITA Protettivo di orli e spigoli è ampiamente usato nel settore del mobile e può essere impiegato anche sagomato, quando si richiede la protezione dei bordi e degli angoli contemporaneamente.

ENG To protect edges and borders is widely used in the furniture field, and it can be used also to protect corners along with edges.

GER Zum Schutz von Ecken und Kanten finden die Profile eine häufige Verwendung im Möbelbereich und können auch geformt verwendet werden, wenn Kanten und Ecken gleichzeitig geschützt werden sollen.

FRA Ce profil est utilisé pour la protection pour bords et angles, en particulier dans le secteur du mobilier et il peut même s'adapter pour protéger les angles et les bords en même temps.

ESP Protector de bordes y aristas se usa ampliamente en el sector del mueble y puede emplearse también moldurado cuando se requiere la protección de los bordes y de las aristas al mismo tiempo.

ANGOLARI
ALTA DENSITÀ

GRIFOPAC
packaging solutions

angolari ecologici e riciclabili per l'imballaggio. ITA

ecological and recyclable corners for packaging. ENG

ökologische und recyclebare Kantenschützenfür die Verpackung. GER

coins écologiques et riciclables pour l'emballage. FRA

esquineras ecológicas y reciclables para el embalage. ESP

Angolari Alta densità

Angolare “3 vie”

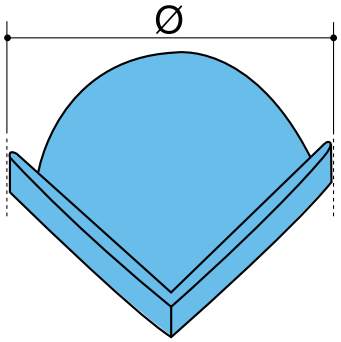

Colore	Viola	Densità	Kg/m³	Imballo	mm
Colour Couleur Farbe Color	Violet	Density Dichte Densité Densidad	38/42	Cartone Carton size Kartongröße Dimension du carton Dimensión cartón	1050x615x460

Codice	Descrizione	Ø	Sp	Cartone
077 AN 07010 BNX	Angolare ø 70 sp. 10 mm	70 mm ± 3	10 mm ± 0,5	3180 pz
077 AN 07012 BNX	Angolare ø 70 sp. 12 mm	70 mm ± 3	12 mm ± 0,5	2544 pz
077 AN 07020 BNX	Angolare ø 70 sp. 20 mm	70 mm ± 3	20 mm ± 0,5	1590 pz
077 AN 10012 BNX	Angolare ø 100 sp. 12 mm	100 mm ± 3	12 mm ± 0,5	1344 pz
077 AN 10020 BNX	Angolare ø 100 sp. 20 mm	100 mm ± 3	20 mm ± 0,5	840 pz
077 AN 13008 BNX	Angolare ø 130 sp. 8 mm	130 mm ± 4	8 mm ± 0,5	1292 pz
077 AN 13010 BNX	Angolare ø 130 sp. 10 mm	130 mm ± 4	10 mm ± 0,5	960 pz

Angolare “3 vie”

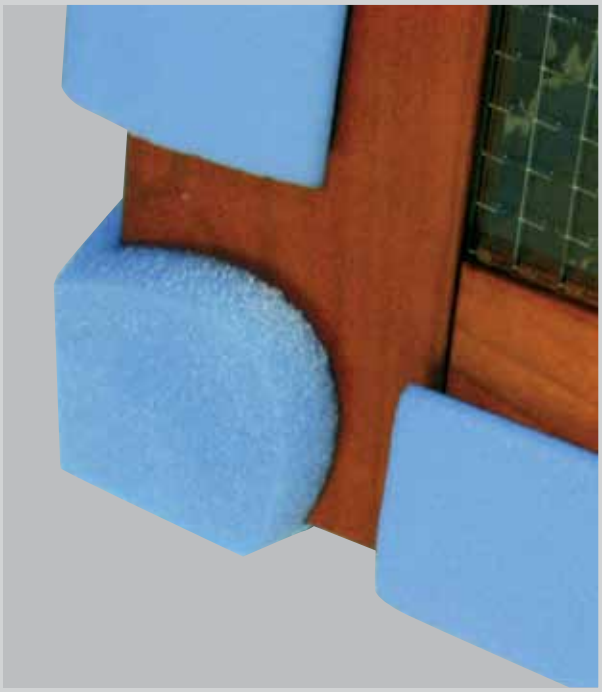

Applicazioni

Fields of application / Verwendungsbereiche / Utilisations / Aplicaciones

ITA A protezione di tutti i tipi di angoli, sono ampiamente usati nel settore del mobile, dell’elettronica, degli elettrodomestici, dell’oggettistica e dell’arredo bagno.

ENG To protect all kinds of edges, are widely used in the furniture, electronics, domestic appliances, objectistic and bathroom furniture fields.

GER Als Schutz aller Art von Ecken werden die Profile zahlreich in der Möbelbranche, im Elektronikbereich, bei Haushaltgeräten, bei Zier und Schmuckgegenständen sowie für Badzimmereinrichtungen verwendet.

FRA Protection de tous les types de coins qui sont largement utilisés dans le secteur du mobilier, pour les appareils électroniques et électroménagers, objets et dans l’ameublement des salles de bain.

ESP Como protección de todo tipo de esquinas, se usan ampliamente en el sector del mueble, de la electrónica, de los electrodomésticos, de los accesorios y de la decoración del baño.

Angolari "4 vie" saldato

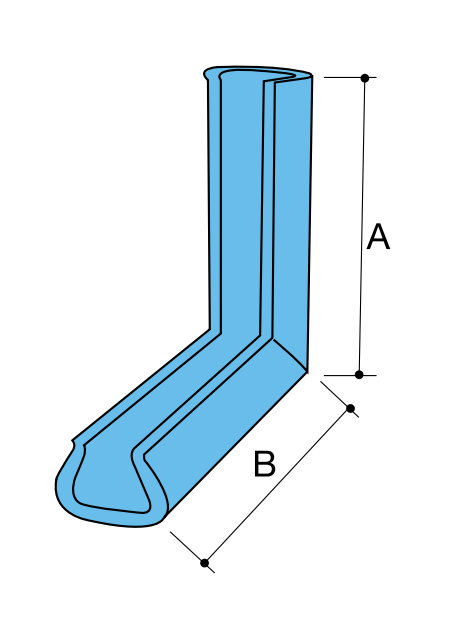

Colore	Viola	Densità	Kg/m³	Imballo	Volume
Colour Couleur Farbe Color	Violet	Density Dichte Densité Densidad	38/42	Sacco Bag Sac Sack Bolsa	0,7m3

Codice	Descrizione	A	B	Sacco
077 AU 1010 0515 X	Angolo 10x10 profilo "U" 05 - 15	100 mm ± 3	100 mm ± 3	1860 pz
077 AU 1010 1020 X	Angolo 10x10 profilo "U" 10 - 20	100 mm ± 3	100 mm ± 3	1540 pz
077 AU 1010 1525 X	Angolo 10x10 profilo "U" 15 - 25	100 mm ± 3	100 mm ± 3	1400 pz
077 AU 1010 2035 X	Angolo 10x10 profilo "U" 20 - 35	100 mm ± 3	100 mm ± 3	1000 pz
077 AU 1010 3045 X	Angolo 10x10 profilo "U" 30 - 45	100 mm ± 3	100 mm ± 3	850 pz
077 AU 1010 3555 X	Angolo 10x10 profilo "U" 35 - 55	100 mm ± 3	100 mm ± 3	600 pz
077 AU 1010 3555 DX	Angolo 10x10 profilo "U" 35 - 55 con dente	100 mm ± 3	100 mm ± 3	600 pz
077 AU 1010 4565 X	Angolo 10x10 profilo "U" 45 - 65	100 mm ± 3	100 mm ± 3	564 pz
077 AU 1010 5075 X	Angolo 10x10 profilo "U" 50 - 75	100 mm ± 3	100 mm ± 3	510 pz
077 AU 1010 6085 X	Angolo 10x10 profilo "U" 60 - 85	100 mm ± 3	100 mm ± 3	400 pz
077 AU 1010 80100 X	Angolo 10x10 profilo "U" 80 - 100	100 mm ± 10	100 mm ± 10	360 pz

A richiesta disponibili con misure angoli differenti (Es. 14x14 - 25x25...) ed anche da profilo vetro.

Angolari “4 vie” saldato

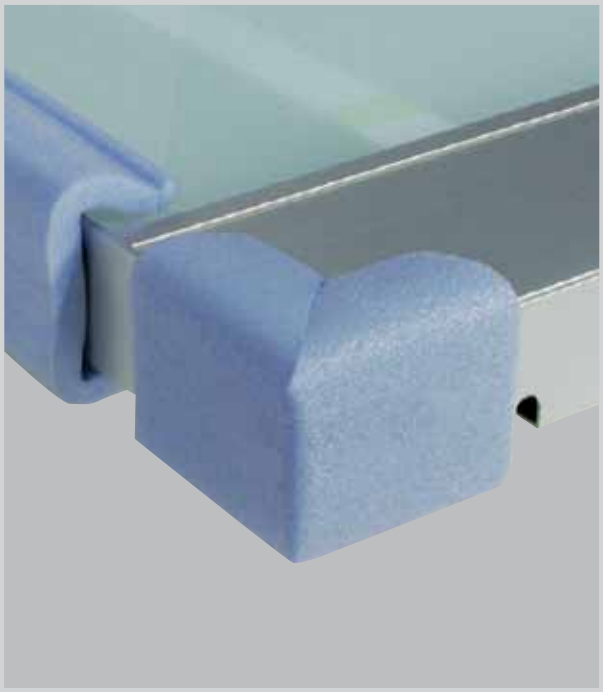

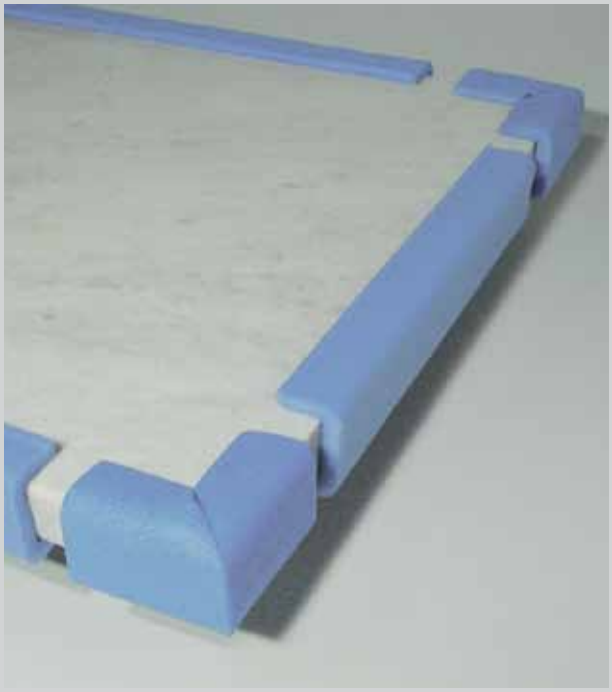

Applicazioni

Fields of application / Verwendungsbereiche / Utilisations / Aplicaciones

ITA Viene utilizzato nella protezione degli spigoli.

ENG It is suitable to protect edges.

GER Als Kantenschutz verwendet.

FRA Ce profil est utilisé pour la protection des coins.

ESP Se utiliza en la protección de aristas.

BOBINE
“ROLL PACK”

GRIFOPAC
packaging solutions

Bobine
“Roll pack”

ITA

è un prodotto in polietilene espanso a celle chiuse con una densità da 16 a 20 kg/m³. Per la sua sofficità, leggerezza e resistenza, si presta a soddisfare tutte le esigenze d’imballo. Adattandosi a tutte le forme dei prodotti da proteggere, garantendoli contro gli urti ripetuti, contro l’umidità e gli sbalzi di temperatura. Può essere accoppiato al film di polietilene ad alta densità (HDPE) ideale per la produzione di buste.

ENG

a closed-cell foam polyethylene product available in densities ranging from 16 to 20 kg/m³. Thanks to its softness, lightness and resistance, the product is able to satisfy all packaging needs and adapts to the various shapes of the products to be protected, while safeguarding them against repeated knocks, humidity and temperature variations. It can be matched with a high density polyethylene sheet (HDPE). Ideal for packets production.

GER

ein Produkt aus Polyethylenschaum mit geschlossenen Zellen und einer variablen Dichte von 16 bis 20 kg/m³. Das Produkt ist weich, leicht und wiederstandsfähig und entspricht somit allen Verpackungsanforderungen, denn es passt sich allen Formen der zu schützenden Produkte an und sichert sie vor wiederholten Stößen, Feuchtigkeit und Temperaturschwankungen. Es wird sich auch mit Hochdichte Schicht verbindet. Ideal für die Beutelsproduktion.

FRA

il s’agit d’un produit en polyethylene expansé à cellules fermées ayant une densité variable de 16 à 20 kg/m³. Par sa souplesse, sa légèreté et sa résistance, il satisfait toutes les exigences d’emballage car il s’adapte à toutes les formes de produits à protéger contre les chocs répétés, l’humidité et les écarts de température. Il peut être assemblé avec un film en haute densité (HDPE). Idéal pour la production de boîtes.

ESP

es un producto de polietileno expandido de células cerradas y con una densidad variable de 16 a 20 kg/m³. Por su suavidad, liviandad y resistencia, se presta para satisfacer todas las exigencias de embalaje, adaptándose a todas las formas de productos protegiéndolos contra los golpes repetidos, contra la humedad y las oscilaciones de temperatura. Se puede combinar con pelicula en alta densidad (HDPE). Ideal para producción de bolsas.

Bobine

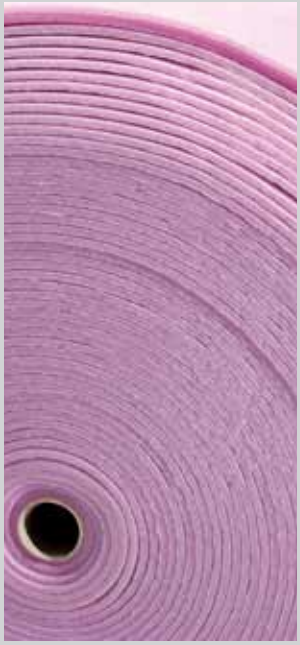

Colore	Bianco	Densità	Kg/m³	Imballo	Volume
Colour Couleur Farbe Color	White	Density Dichte Densité Densidad	16/20	-	-

Codice	Altezza	sp.	Lunghezza
044 010 1000 - 2500	1000/1250/1550/2000/2500	1 mm	500 m
044 015 1000 - 2500	1000/1250/1550/2000/2500	1,5 mm	350 m
044 020 1000 - 2500	1000/1250/1550/2000/2500	2 mm	250 m
044 030 1000 - 2500	1000/1250/1550/2000/2500	3 mm	175 m
044 040 1000 - 2500	1000/1250/1550/2000/2500	4 mm	125 m
044 050 1000 - 2500	1000/1250/1550/2000/2500	5 mm	100 m
044 060 1000 - 2000	1000/1550/2000	6 mm	85 m
044 080 1550	1550	8 mm	60 m
044 100 1300 - 1550	1300/1550	10 mm	50 m
044 110 1300	1300	11 mm	110 m
044 130 1300	1300	13 mm	110 m

Tolleranza spessore e altezza ± 10%.
A richiesta con densità Kg/m³ superiori e con colori differenti.

Applicazioni

Fields of application / Verwendungsbereiche / Utilisations / Aplicaciones

ITA

Roll pack è un film in polietilene espanso prodotto in densità variabili da 16 a 20 Kg/m³ e in spessori da 1 a 13 mm.
Viene utilizzato per assorbire gli urti durante il ciclo di trasporto ed è perfetto contro le abrasioni. Infatti la sua struttura microcellulare lo rende ne abrasivo ne corrosivo, resistente all'umidità e garantisce la massima protezione delle superfici delicate.
La sua leggerezza e la flessibilità d'impiego, lo rendono un prodotto ottimale per un imballo semplice e rapido.
Può essere fornito in bobine con prestrappi regolari.
È un prodotto ecologico perchè è riciclabile al 100%, può essere maneggiato con tranquillità perchè non tossico.
Può essere riutilizzato.

ENG

Roll pack is an expanded polythene film available in various densities from 16 to 10 kg/m3 and thicknesses from 1 to 13 mm.
It is used to absorb heavy impact during the transportation phase and it is also ideal for preventing scratches.
In fact, its micro-cellular structure means that it is neither abrasive nor corrosive, is humidity resistant and guarantees optimum protection of delicate surfaces.
Roll pack is also light and multipurpose, making it the product of choice for those who want packaging to be quick and easy.
It is available in regular pre-cut rolls.
It is an environmentally-friendly product which is 100% recyclable.
It can be safely handled since it is not a toxic material.
It can be reused.

GER

Roll pack ist eine geschäumte Polyethylenfolie, die in verschiedenen Dichten von 16 bis 20 kg/m³ und Stärken von 1 bis 13 mm hergestellt wird.
Sie federt Stöße während des Transports ab und schützt perfekt gegen Abrieb.
Dank ihrer Mikrozellstruktur ist sie weder scheuernd noch ätzend sowie resistent gegenüber Feuchtigkeit und garantiert einen bestmöglichen Schutz empfindlicher Oberflächen.
Ihr geringes Gewicht und ihre Biegsamkeit machen sie zu einem optimalen Material für einfache und schnelle Verpackungen.
Sie wird auf Rollen mit regelmäßigen Abreißperforierungen geliefert.
Ein umweltfreundliches Produkt, das zu 100% recycelt werden kann.
Sie ist nicht giftig und kann ohne Bedenken eingesetzt werden.
Kann mehrfach wiederverwendet werden.

FRA

Roll pack est un film en polyéthylène expansé produit en différentes densités allant de 16 à 20 kg/m³ et en différentes épaisseurs de 1 à 13 mm.
Il est utilisé pour absorber les chocs pendant le cycle de transport et constitue la solution idéale pour protéger les produits contre les abrasions.
En effet, sa structure micro-cellulaire le rend non-abrasif, non-corrosif et résistant à l'humidité et garantit une protection maximale des surfaces délicates.
Sa légèreté et sa flexibilité d'utilisation font de lui un produit optimal pour un emballage simple et rapide.
Il peut être fourni sous forme de bobines pré-déchirées à intervalles réguliers.
Il s'agit d'un produit écologique puisqu'il est recyclable à 100% .
Il peut être manipulé en toute tranquillité car il n'est pas toxique.
Il peut être réutilisé.

ESP

Roll pack es una película de polietileno expandido producido con densidades de 16 a 20 kg/m³ y espesores de 1 a 13 mm.
Se utiliza para absorber los impactos durante el transporte y es ideal contra las abrasiones.
Su estructura microcelular lo hace no abrasivo ni corrosivo, y resistente a la humedad, además de garantizar la máxima protección de las superficies delicadas.
Su liviandad y flexibilidad de empleo lo convierten en un producto excelente para un embalaje rápido y sencillo.
Se puede suministrar en bobinas con precortes regulares.
Es un producto ecológico porque se puede reciclar al 100%.
Se puede manipular con tranquilidad porque no es tóxico.
Se puede reutilizar.

LASTRE
MULTIFOM

GRIFOPAC
packaging solutions

Lastre Multifom

ITA

multifom è la protezione attiva, in polietilene realizzata da Isofom. É ideale per tutte le applicazioni di imballi che richiedono "Alte Protezioni". Infatti garantisce un'alta resistenza e se sottoposto a urti e a compressioni ripetute, il P.E. ritorna alle dimensioni originarie, garantendo l'integrità del prodotto imballato.
Disponibile in densità da 16 a 150 Kg/m³.

ENG

multifom is a type of active polythene protection made by Isofom. It is ideal for all packaging operations that involve a high degree of protection. Consequently, it is extremely strong: even if subjected to repeated heavy impact and compression, Multifoam returns to its original shape, thus guaranteeing the protection of the packaged product.
Available in densities from 16 to 150 kg/m³ .

GER

multifom von Isofom aus Polyethylen bietet aktiven Schutz. Ideal als Verpackung, wenn "hoher Schutz" gefordert ist. Das Material ist sehr widerstandsfähig und kehrt bei Stößen und Quetschungen wieder in die Ursprungsform zurück, sodass das verpackte Produkt garantiert unversehrt bleibt.
Verfügbar in Dichten von 16 bis 150 kg/m³.

FRA

multifom est la protection active en polyéthylène créée par Isofom. Elle est idéale pour toutes les opérations d'emballage nécessitant un "haut niveau de protection". Elle garantit en effet une haute résistance et si elle est soumise à des chocs et à des compressions répétées, elle retrouve toujours ses dimensions d'origine, garantissant ainsi l'intégrité du produit emballé.
Disponible en plusieurs densités de 16 à 150 kg/m³.

ESP

multifom es la protección activa de polietileno realizada por Isofom. Ideal para todas las aplicaciones de embalaje que requieren "altas protecciones".
En efecto, garantiza una alta resistencia y, en caso de impactos y compresiones repetidas, la pieza recupera sus medidas iniciales, garantizando la integridad del producto embalado.
Disponible con densidades de 16 a 150 kg/m³.

Sp. 50 mm 150 Kg/m³

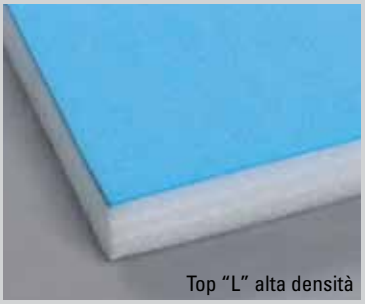

Top "L" alta densità

Antistatico

Lastre Multifom "S" Soft - Densità 16 kg/m³ (monospessore da 20 mm e relativi multipli fino a 100 mm)

Codice	Descrizione	Lastre per pacco	Totale Mq	Totale Mc
-	1200x2000 sp. 20 mm	18	38,40	0,768
-	1200x2000 sp. 40 mm	8	19,20	0,768
-	1200x2000 sp. 60 mm	6	14,40	0,864

Dimensioni standard lastre: 1200x2000 mm. Dimensioni fuori standard lastre: a richiesta.
Ordini minimi per fuori standard: n° 50 - 100 lastre (step da 50 lastre).

Lastre Multifom "L" Light - Densità 20 kg/m³

Codice	Descrizione	Lastre per pacco	Totale Mq	Totale Mc
-	1200x2000 sp. 10 mm	28	67,20	0,672
-	1200x2000 sp. 15 mm	22	52,80	0,792
-	1200x2000 sp. 20 mm	18	43,20	0,864
-	1200x2000 sp. 25 mm	14	33,60	0,840
-	1200x2000 sp. 30 mm	12	28,80	0,864
-	1200x2000 sp. 35 mm	9	21,60	0,756
-	1200x2000 sp. 40 mm	8	19,20	0,768
-	1200x2000 sp. 50 mm	7	16,80	0,840
-	1200x2000 sp. 60 mm	6	14,40	0,864
-	1200x2000 sp. 70 mm	5	12,00	0,840
-	1200x2000 sp. 80 mm	5	12,00	0,960
-	1200x2000 sp. 90 mm	4	9,60	0,864
-	1200x2000 sp. 100 mm	4	9,60	0,960
-	1200x2000 sp. 110 mm	3	7,20	0,960

A richiesta Lastre Multifom "M" densità 30 Kg/m³, "N" densità 35 Kg/m³,
"P" densità 65 Kg/m³. Tolleranze dimensionali: ± 10%

MULTIFOM

Lastre Multifom Top "L" Light - Alta Densità PE - Densità 20 kg/m³ + 3 mm 45 kg/m³

Codice	Descrizione	Lastre per pacco	Totale Mq	Totale Mc
-	1200x2000 sp. 15+3	22	52,80	0,950
-	1200x2000 sp. 20+3	12	28,80	0,662
-	1200x2000 sp. 25+3	12	28,80	0,806
-	1200x2000 sp. 30+3	10	24,00	0,792
-	1200x2000 sp. 35+3	8	19,20	0,729
-	1200x2000 sp. 37+3	8	19,20	0,768
-	1200x2000 sp. 40+3	8	19,20	0,825
-	1200x2000 sp. 45+3	8	16,80	0,806
-	1200x2000 sp. 50+3	6	14,40	0,763

Applicazioni

Fields of application / Verwendungsbereiche / Utilisations / Aplicaciones

ITA

Il polietilene espanso in lastra "Multifom" presenta le seguenti caratteristiche:
- Ottima resistenza / Assorbimento delle vibrazioni e degli urti / Messo sotto carico resiste alle deformazioni / É impermeabile all'acqua / É leggero / Può essere reso antistatico (colore rosa) / Possibilità di adesivizzazione su un lato / Possibilità di laminazione, attraverso incollatura a caldo, fino a 100 mm / Varietà di densità e colori (standard: bianco) / Facilmente lavorabile / Riciclabile e riutilizzabile / Prodotto senza CFC e HCFC.

ENG

"Multifom" expanded sheet polythene has the following characteristics:
- Very strong / Absorbs vibrations and heavy impact / It retains its shape under pressure / Waterproof / Light / Can be made antistatic (in pink) / One side can be made adhesive / Can be laminated via hot gluing up to a thickness of 100mm / Available in a variety of densities and colours (standard: white) / Easily manageable / Recyclable and reuseable / CFC and HCFC free.

GER

Die Polyethylen-Schaumstoffplatten "Multifom" besitzen folgende Eigenschaften:
- Optimale Widerstandsfähigkeit / Federt Erschütterungen und Stößen ab / Keine Verformungen bei Belastung / Wasserdicht / Leicht / Antistatische Behandlung möglich (Farbe Rosa) / Auch mit Klebefilm auf einer Seite erhältlich / Heißlaminierung bis zu einer Stärke von 100 mm möglich / Verschiedene Dichten und Farben (Standard: Weiß) / Leicht zu verarbeiten / Recycel- und wiederverwendbar / Ohne FCKW und H-FCKW hergestellt.

FRA

Le polyéthylène expansé en plaques "Multifom" présente les caractéristiques suivantes:
- Excellente résistance / Absorption des vibrations et des chocs / Il résiste aux déformations même lorsqu'il est fortement sollicité / Il est imperméable à l'eau / Il est léger / Il peut être rendu antistatique (couleur rose) / Possibilité d'application d'une substance adhésive sur un côté / Possibilité de laminage, par encollage à chaud, jusqu'à 100 mm / Diverses densités et couleurs disponibles (standard: blanc) / Facile à travailler / Recyclable et réutilisable / Produit sans CFC ni HCFC.

ESP

El polietileno expandido en lámina "Multifom" presenta las siguientes características:
- Óptima resistencia / Absorción de vibraciones e impactos / Resistencia a las deformaciones bajo carga / Impermeabilidad al agua / Es liviano / Puede ser antiestático (color rosa) / Puede ser adhesivo de un lado / Posibilidad de laminación por encolado en caliente, hasta 100 mm / Variedad de densidades y colores (estándar: blanco) / Fácilmente maleable / Reciclable y reutilizable / Producto sin CFC y HCFC.

FUSTELLATI

LAVORAZIONI DERIVATE DA LASTRE

GRIFOPAC
packaging solutions

sistemi ecologici e riciclabili per l'imballaggio prodotti in polietilene espanso.

ITA

ecological and recycling system for packaging products in polyethylene.

ENG

ökologische und recyclebare Systeme für die Verpackungsprodukte aus Polyethylen-Schaum, durch Fliesspressung erzeugt.

GER

systèmes écologiques et riciclables pour l'emballage produits en polyéthylène expancé.

FRA

sistemas ecológicos y recuperables por el embalaje producidos en polietileno expandido por extrusión.

ESP

Fustellati Lavorazioni derivate da lastre

Tampone adesivo

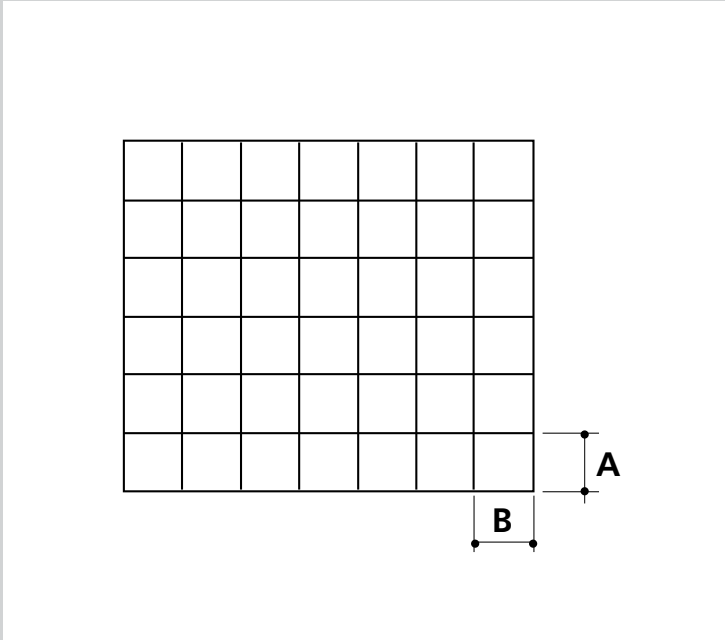

Colore	Bianco	Densità	Kg/m³	Imballo - Pacchi	Volume
Colour	white	Density	20	Package	-
Couleur	Weiß	Dichte		Paket	
Farbe	blanc	Densité		Paqet	
Color	blanco	Densidad		Paquete	

Con adesivo permanente

Codice	Descrizione	A	B	Sp	Pacco
033 PE 00058	Tampone adesivo 100x100 sp. 10	100 mm	100 mm	10 mm	1680 pz
033 PE 00075	Tampone adesivo 100x100 sp. 20	100 mm	100 mm	20 mm	462 pz
033 PE 00076	Tampone adesivo 100x100 sp. 30	100 mm	100 mm	30 mm	294 pz
033 PE 00077	Tampone adesivo 80x40 sp. 10	80 mm	40 mm	10 mm	1960 pz
033 PE 00049	Tampone adesivo 80x40 sp. 20	80 mm	40 mm	20 mm	1960 pz
033 PE 00197	Tampone adesivo 80x40 sp. 30	80 mm	40 mm	30 mm	2000 pz
033 PE 00260	Tampone adesivo 80x40 sp. 40	80 mm	40 mm	40 mm	1960 pz

Con adesivo removibile

Codice	Descrizione	A	B	Sp	Pacco
033 PE 00661	Tampone adesivo 40x40 sp. 10	40 mm	40 mm	10 mm	700 pz
033 PE 00548	Tampone adesivo 40x40 sp. 20	40 mm	40 mm	20 mm	1500 pz
033 PE 00589	Tampone adesivo 50x100 sp. 20	50 mm	100 mm	20 mm	1020 pz

Alta densità 150 Kg/m³ con adesivo removibile

Codice	Descrizione	A	B	Sp	Pacco
033 PE 00832	Tampone adesivo 50x80 sp. 10	50 mm	80 mm	10 mm	750 pz
033 PE 00833	Tampone adesivo 50x80 sp. 20	50 mm	80 mm	20 mm	375 pz

Angolare sdoppiabile

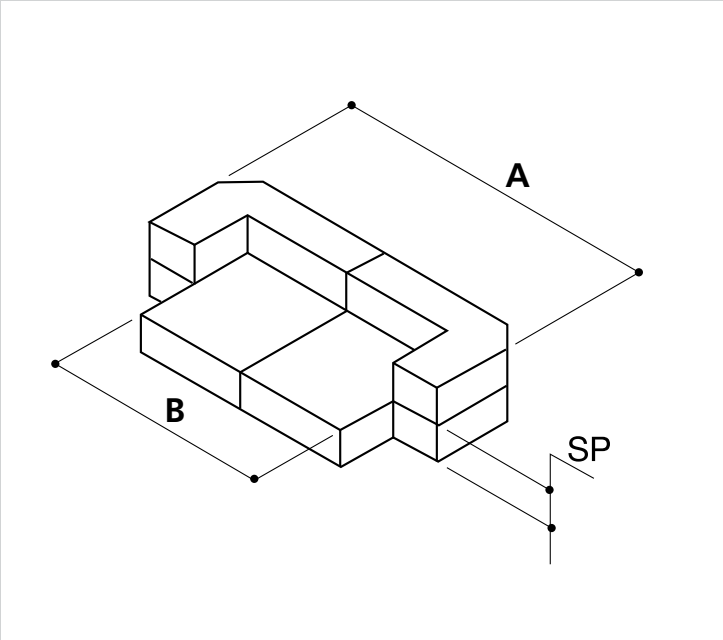

Colore	Viola	Densità	Kg/m³	Imballo	Volume
Colour Couleur Farbe Color	Bianco	Density Dichte Densité Densidad	20	Package Paket Paqet Paquete	-

Codice	Descrizione	A	B	Sp	Pacco
033 PE 00079	Angolare sdoppiabile sp. 20 mm	270 mm	170 mm	20 mm	400 pz
033 PE 00038	Angolare sdoppiabile sp. 30 mm	270 mm	170 mm	30 mm	400 pz
033 PE 00081	Angolare sdoppiabile sp. 40 mm	270 mm	170 mm	40 mm	200 pz
033 PE 00087	Angolare sdoppiabile sp. 50 mm	270 mm	170 mm	50 mm	200 pz

Cantonale automontante

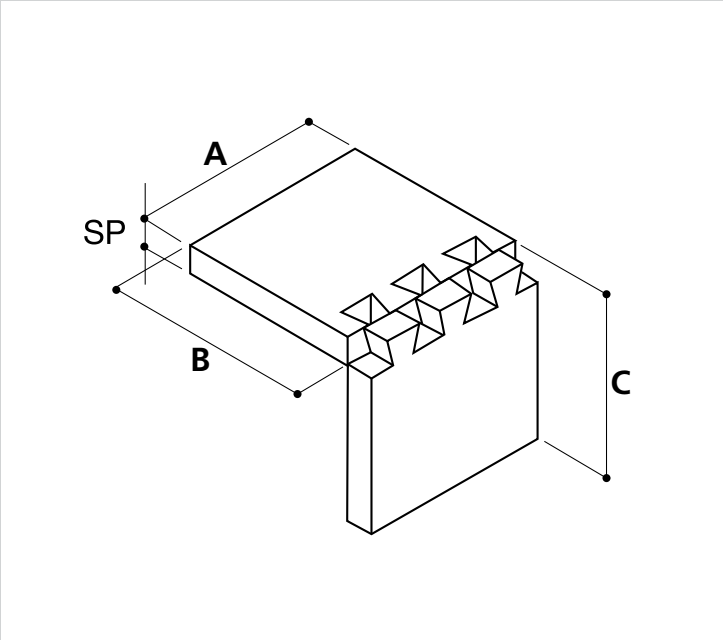

Colore	Viola	Densità	Kg/m³	Imballo	Volume
Colour Couleur Farbe Color	Bianco	Density Dichte Densité Densidad	20	Package Paket Paqet Paquete	-

Codice	Descrizione	A	B	C	Sp	Pacco
033 PE 00006.1	Cantonale 600x200x170 sp. 30	600 mm	200 mm	170 mm	30 mm	100 pz
033 PE 00008	Cantonale 200x200x170 sp. 30	200 mm	200 mm	170 mm	30 mm	50 pz

Automontante 2 vie

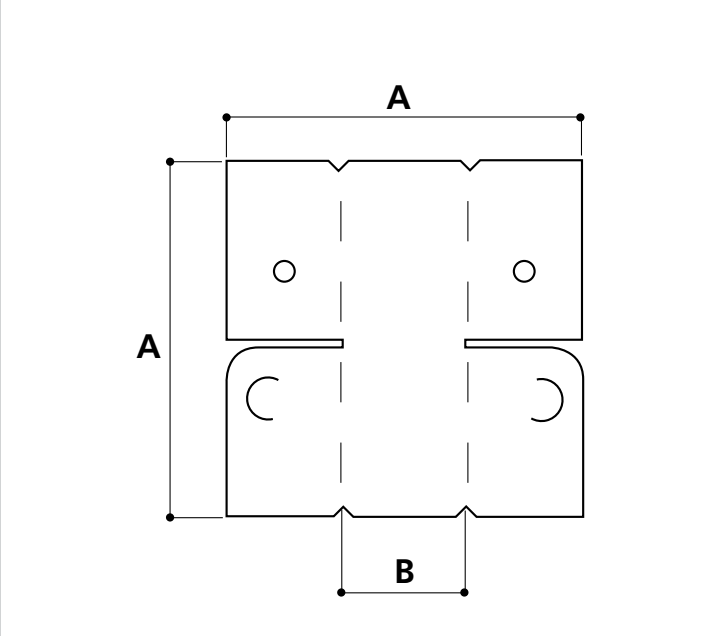

Colore	Viola	Densità	Kg/m³	Imballo	Volume
Colour Couleur Farbe Color	Bianco	Density Dichte Densité Densidad	20	Package Paket Paqet Paquete	-

Codice	Descrizione	A	B	Sp	Pacco
033 PE 00055	Automontante 2 vie Grande sp. 8	700 mm	700 mm	8 mm	150 pz
033 PE 00271	Automontante 2 vie Grande sp. 10	700 mm	700 mm	10 mm	150 pz
033 PE 00202	Automontante 2 vie Medio sp. 8	490 mm	490 mm	8 mm	170 pz
033 PE 00272	Automontante 2 vie Medio sp. 10	490 mm	490 mm	10 mm	170 pz
033 PE 00273	Automontante 2 vie Piccolo sp. 8	294 mm	480 mm	8 mm	200 pz
033 PE 00274	Automontante 2 vie Piccolo sp. 10	294 mm	480 mm	10 mm	200 pz

Angolare

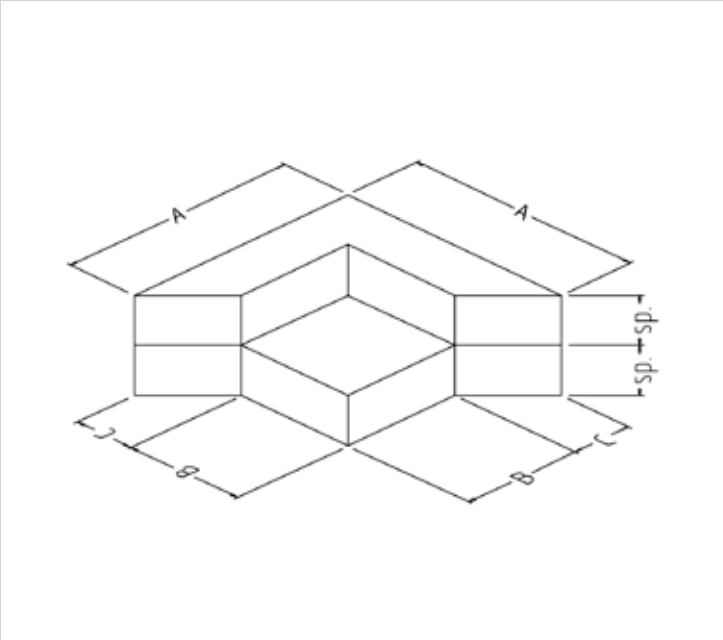

Colore	Viola	Densità	Kg/m³	Imballo	Volume
Colour Couleur Farbe Color	Bianco	Density Dichte Densité Densidad	20	Package Paket Paqet Paquete	-

Codice	Descrizione	A	B	Sp	Pacco
033 PE 00083	Angolare saldato Piccolo sp. 20	100 mm	100 mm	20 mm	504 pz
033 PE 00085	Angolare saldato Piccolo sp. 30	100 mm	100 mm	30 mm	336 pz
033 PE 00211	Angolare saldato Medio sp. 20	140 mm	140 mm	20 mm	432 pz
033 PE 00107	Angolare saldato Medio sp. 30	140 mm	140 mm	30 mm	288 pz
033 PE 00109	Angolare saldato Medio sp. 40	140 mm	140 mm	40 mm	216 pz
033 PE 00087	Angolare saldato Grande sp. 40	200 mm	200 mm	40 mm	120 pz
033 PE 00579	Angolare saldato Grande sp. 50	200 mm	200 mm	50 mm	120 pz

Imballaggi fustellati su misura

ITA

La varietà della proposta Isofom-Sistempack, non si limita alla pur vasta produzione standard dedicata all'imballaggio che la nostra azienda offre da sempre ma è in grado all'occorrenza, di esprimere un vero e proprio "sistema integrato" partendo dal granulo di PE per giungere al prodotto finito.
• Confronto diretto con il cliente circa le proprie esigenze e aspettative.
• Attenta analisi delle problematiche relative al bene da proteggere.
• Progettazione e prototipazione di soluzioni adeguate.
• Gamma di prodotto completa in termini di densità, spessore, colorazione.
• Produzione diretta delle proposte presentate.
• Rapidità in ogni fase del processo, dalla produzione alla consegna.
Questi risultano essere i criteri che ci permettono di dare una risposta vincente sotto ogni profilo in termini di economicità e sicurezza.
Offrire ai propri clienti, la possibilità di personalizzare le soluzioni di imballo affiancandoli sin dalle prime fasi di ideazione e prototipazione per giungere alla produzione di serie in maniera ottimizzata e pienamente rispondente alle specifiche previste.
Il potenziale dell'offerta si esalta ulteriormente se si considera la sinergia con Inpack srl, azienda del gruppo dedicata alla produzione di imballi in cartone.

ENG

Isofom-Sistempack is a company that does not limit itself to the large-scale production of packaging, traditionally its core business. Instead, it is also capable of creating an "integrated system" when required that starts from the very first polythene bead and ends with the finished product.
• Face-to-face contact with the client to discuss their requirements and expectations.
• Careful analysis of any issues related to the protection of the goods in question.
• Planning and development of a prototype of appropriate solutions.
• Wide product range in terms of weight, thickness and colour.
• Direct production of the proposals that are put forward.
• The shortest timescale possible, from production to delivery.
These are the criteria that allow us to meet your requirements and tick all the right boxes in terms of value for money and security.
We offer our clients the possibility to customise our packaging solutions while staying with them every step of the way, right from the initial design stage and the development of a prototype. This means that production can start under the best possible conditions which fully meet the specific requirements of our customers The strength of our offer further increases if one considers our relationship with Inpack srl, the company in the group which specialises in cardboard packaging.

GER

Das vielfältige Angebot von Isofom-Sistempack beschränkt sich nicht auf das breite Verpackungssortiment, das von Anfang an zum Kerngeschäft unseres Unternehmens gehörte, sondern umfasst auch ein regelrechtes „integriertes System", das vom PE-Granulat bis zum Endprodukt alle Produktionsstufen beinhaltet.
• direkte Abstimmung mit dem Kunden hinsichtlich seiner Bedürfnisse und Erwartungen
• sorgfältige Analyse der Anforderungen an das zu schützende Gut
• Entwicklung von passenden Lösungen und Prototypen
• große Auswahl an Produkten in allen Dichten, Stärken und Färbungen
• Direktproduktion der vorgestellten Lösungen
• schnelle Durchführung jeder Realisierungsphase, von der Produktion bis zur Lieferung
Das sind die Kriterien, mit denen unser Angebot in Bezug auf Wirtschaftlichkeit und Sicherheit in jeder Hinsicht überzeugt.
Wir bieten unseren Kunden die Möglichkeit, ihre Verpackungen individuell zu gestalten, und stehen ihnen von Anfang an bei der Ideenfindung und Prototyp-Entwicklung zur Seite, um eine optimale Serienproduktion zu erreichen, die den speziellen Anforderungen voll entspricht. Das Angebot wird durch die Zusammenarbeit mit Inpack srl vervollständigt, eine auf die Herstellung von Kartonverpackungen spezialisierte Firma, die derselben Unternehmensgruppe angehört.

FRA

La variété de la gamme proposée par Isofom-Sistempack ne se limite pas à la production standard dédiée à l'emballage, aussi vaste soit-elle, que notre entreprise offre depuis toujours. En effet, nous sommes en mesure, lorsque le besoin s'en fait ressentir, de proposer un véritable « système intégré » partant du granulé de polyéthylène pour aller jusqu'au produit fini.
• Rencontre directe avec le client afin de discuter de ses exigences et de ses attentes.
• Analyse attentive des problématiques associées à la marchandise à protéger.
• Conception et prototypage de solutions adaptées.
• Gamme de produits complète incluant diverses épaisseurs, densités et couleurs.
• Production directe des propositions présentées.
• Rapidité dans toutes les phases du processus, de la production jusqu'à la livraison.
Tous ces éléments sont autant de critères qui nous permettent de donner à nos clients une réponse gagnante sur tous les plans, aussi bien d'un point de vue économique qu'en termes de sécurité.
Notre philosophie: offrir à nos clients la possibilité de personnaliser leurs solutions d'emballage en les accompagnant dès les premières phases de conception et de prototypage jusqu'à la production en série optimisée, en totale conformité avec les spécifications prévues. Le potentiel de notre offre est encore accru si l'on tient compte également de la synergie avec Inpack srl, entreprise du groupe spécialisée dans la production d'emballage en cartons.

ESP

La variedad de la propuesta Isofom-Sistempack no se limita a la indudablemente vasta producción estándar dedicada al embalaje que nuestra empresa siempre ha ofrecido, sino que, en caso de necesidad, constituye un verdadero "sistema integrado", partiendo del gránulo de PE hasta llegar al producto acabado.
• Confrontación directa con el cliente sobre sus exigencias y expectativas.
• Atento análisis de los problemas inherentes al material que haya que proteger.
• Proyección y diseño de prototipos de soluciones adecuadas.
• Gama de producto completa en términos de densidad, espesor, coloración.
• Producción directa de las propuestas presentadas.
• Rapidez en todas las etapas del proceso, desde la producción hasta la entrega.
Son éstos los criterios que nos permiten dar una respuesta exitosa en términos de ahorro y seguridad.
Ofrecer a los clientes la posibilidad de personalizar las soluciones de embalaje asistiéndoles desde las primeras fases de ideación y diseño de prototipos hasta la producción en serie de manera optimizada y plenamente conforme a las especificaciones previstas. El potencial de la oferta es aún más sobresaliente si se considera la sinergia con Inpack srl, empresa del grupo dedicada a la producción de embalajes de cartón.

Imballaggi fustellati su misura

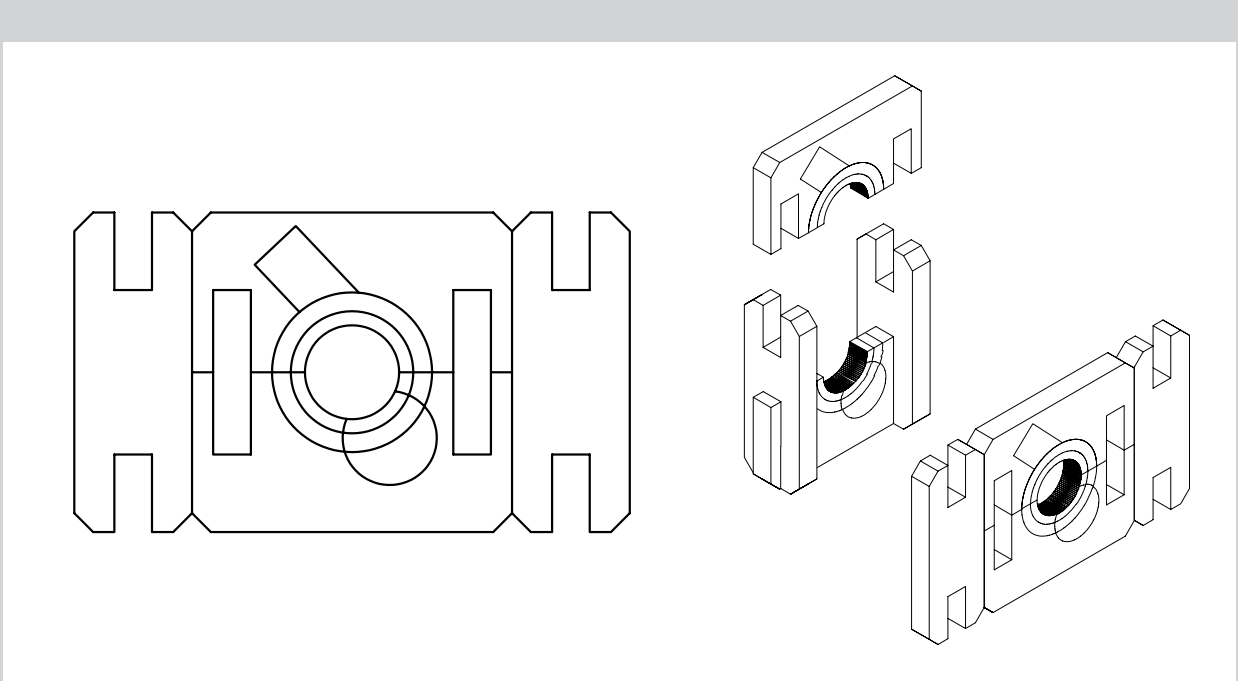

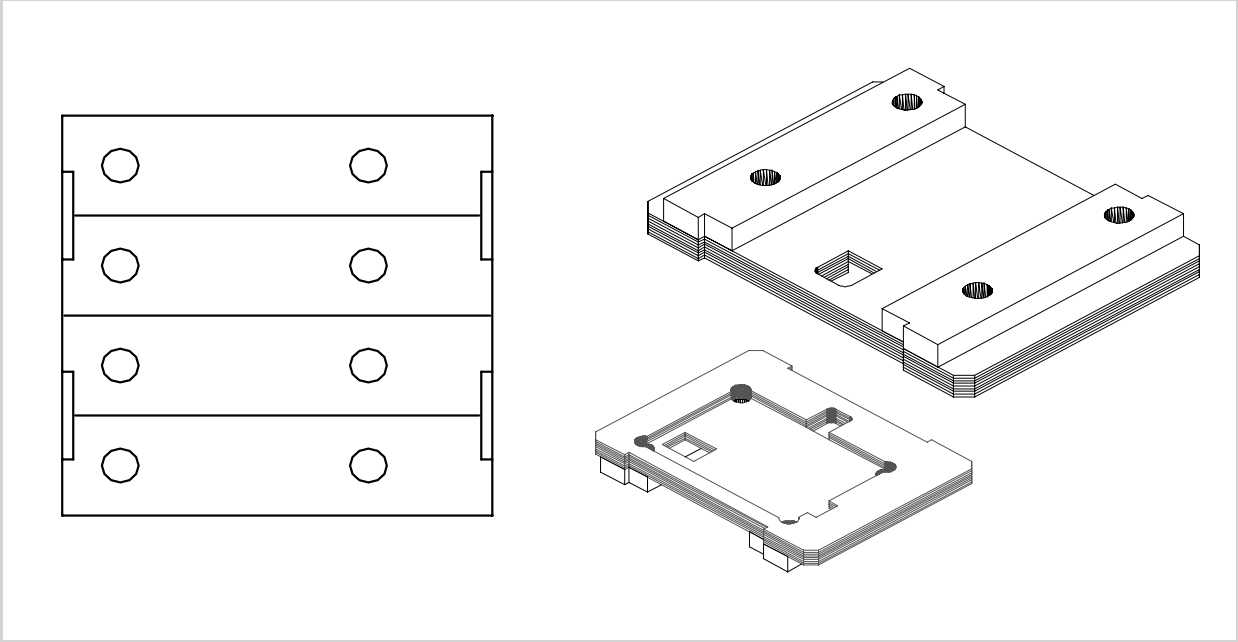

Imballaggi fustellati su misura

Imballaggi fustellati su misura

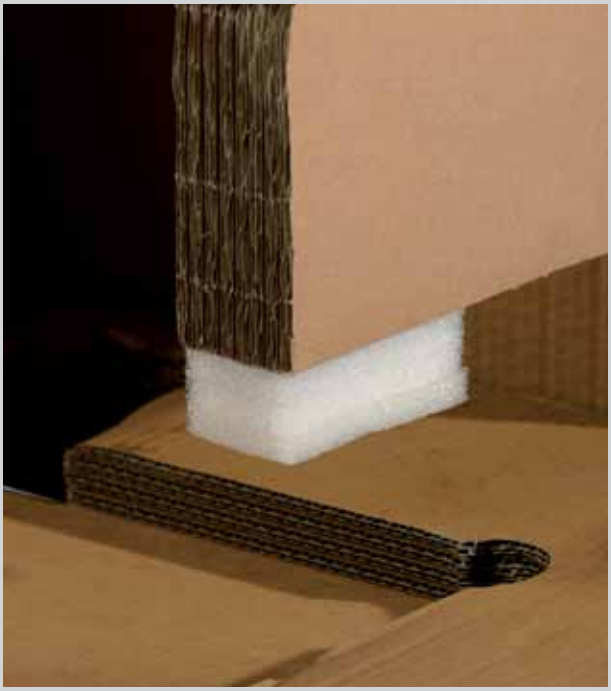

Imballaggi fustellati su misura

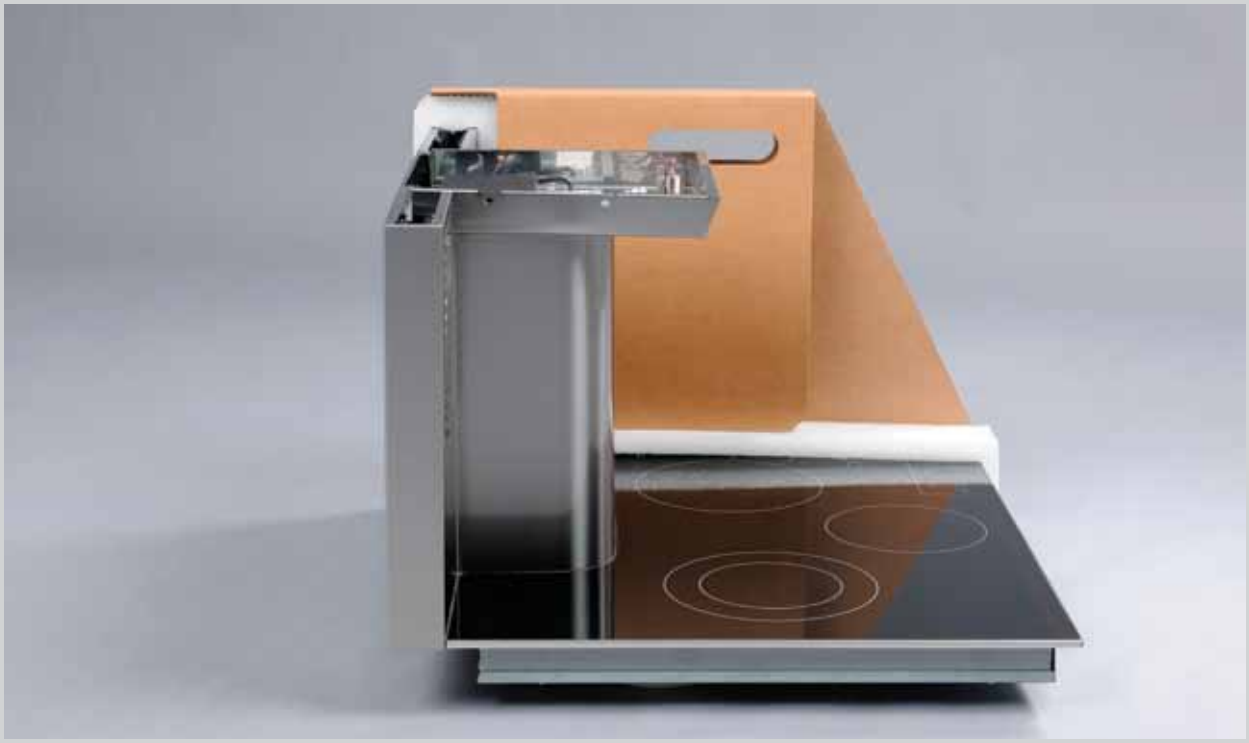

Certificazioni

Certifications / Zertifizierungen / Certifications / Certificados

ITA

Tutti i processi di ISOFOM vengono svolti conformemente alla normativa "ISO 9001" che è stata ottenuta nel 1998.
L'azienda ha sempre posto particolare attenzione alla qualità, vista come fattore interno, per migliorare la produzione aziendale, e come fattore esterno per aumentare la soddisfazione del cliente. Oggi tutto il management è orientato verso un sistema di conduzione aziendale legato al miglioramento continuo ed ad una "Gestione Totale della Qualità" dove ogni processo è ottimizzato alla piena soddisfazione delle esigenze della clientela.

ENG

All of the processes carried out by ISOFOM are undertaken in accordance with "ISO 9001" regulations (the company obtained this certification in 1998). The company has always paid particular attention to quality, as an internal factor for the improvement of company production, and as an external factor for increasing customer satisfaction. Today the entire management team works towards a system of company leadership, which is linked to continual improvement and "Total Quality Management", where each process is aimed at fully satisfying client needs.

GER

Alle Verfahren von ISOFOM werden gemäß Vorschrift "ISO 9001", die im Jahre 1998. bewerkstelligt wurde durchgeführt.
Das Unternehmen hat der Qualität immer ein besonderes Augenmerk geschenkt, vom internen Standpunkt um die Betriebsproduktion zu verbessern, und vom externen Standpunkt um den Wünschen der Kunden noch besser entsprechen zu können.
Heute ist die ganze Geschäftsführung auf ein System der Betriebsführung ausgerichtet, das die kontinuierliche Verbesserung und eine "Totale Qualitätsverwaltung" bezweckt, wo jedes Verfahren optimiert wird, um den Bedürfnissen der Kundschaft auf beste Weise gerecht zu werden.

AVVERTENZE: Le informazioni riportate in questo documento, pur relative alla nostra attuale esperienza, sono da intendersi puramente indicative; pertanto chi utilizzerà il prodotto dovrà prima stabilirne l'idoneità per l'uso previsto assumendosi comunque ogni responsabilità derivante da tale scelta.

WARNING: The information in this document, while based on our actual experience, should be viewed as purely indicative; therefore, anyone using the product must first determine their suitability for its intended use, assuming full responsibility for any consequences arising from this choice.

WARNHINWEIS: Die Informationen in diesem Dokument auf die tatsachlichen Erfahrungen gelten als Richtwerte, daher diejenigen, die das produkt verwenden, müssen zuerst ihre Eignung fur den beabsichtigten Gebrauch, nehmen keinerlei verantwortung die sich aus einer solchen Wahl.